COLLECTION *COLECCIÓN*

AMAZONIA

For those who want to stand out
Para los que quieren marcar la diferencia

COLOURS
COLORES

MIEL

CANELA

FORMATS
FORMATOS

30x120[R]

out C3 | in C1

20x120[R]

out C3 | in C1

([R]) Rectified tiles - Bases rectificadas

OTHER FINISHES
OTROS ACABADOS

9x60
Skirting board
Rodapié

14.5x120
Riser
Tabica

PACKING
EMBALAJE

formats formatos	pieces / box *piezas / caja*	sqm / box *m^2 / caja*	kg / box *kg / caja*	pieces / pallet *piezas / palet*	pallet sizes *medidas palet*
30x120[R]	4	1,4400	32,00	144	120x80x74
20x120[R]	5	1,2000	23,50	225	120x80x83
9x60 Skirting board/*Rodapié*	10	-	17,73	1440	110x95x110
14.5x120 Riser/*Tabica*	6	-	22,20	450	125x110x90

STEP
PELDAÑO

RECTO STEP
PELDAÑO RECTO
33x120
out C3 | in C1

RECTO STEP CORNER
PELDAÑO RECTO TAPA
33x120
out C3 | in C1

AMAZONIA MIEL

AMAZONIA CANELA

AMAZONIA MIEL

COLLECTION *COLECCIÓN*

WOODS

The most versatile wood
La madera más versátil

COLOURS
COLORES

ARCTIC

NORDIC

OLIVO

FORMATS
FORMATOS

20x120[R]

out C3 | in C1

([R]) Rectified tiles - Bases rectificadas

OTHER FINISHES
OTROS ACABADOS

9x60
Skirting board
Rodapié

14.5x120
Riser
Tabica

PACKING
EMBALAJE

formats formatos	pieces / box *piezas / caja*	sqm / box *m^2 / caja*	kg / box *kg / caja*	pieces / pallet *piezas / palet*	pallet sizes *medidas palet*
20x120[R]	5	1,2000	23,50	225	120x80x83
9x60 Skirting board/*Rodapié*	10	-	17,73	1440	110x95x110
14.5x120 Riser/*Tabica*	6	-	22,20	450	125x110x90

STEP
PELDAÑO

RECTO STEP
PELDAÑO RECTO
33x120
out C3 | in C1

RECTO STEP CORNER
PELDAÑO RECTO TAPA
33x120
out C3 | in C1

FULL STEP
PELDAÑO COMPLETO
33x120
out C3

WINDOW SILL
VIERTEAGUAS
18x50x3.2
out C3

POOL EDGES
BORDES DE PISCINA

CRETA EDGE
BORDE CRETA
33x50x2.5
out C3

DRAIN GRATES
REJILLAS DE DRENAJE

CERAMIC DRAIN GRATE
REJILLA DE DRENAJE CERÁMICA
RJ25 0000 25x50x2.2
out C3

Drain - Desagüe: >13m³/hora
Grate rubber 9710 included
Goma p/rejilla 9710 incluida

ANTISHOCK Worldwide Patent Patente Mundial

CERAMIC FLEX DRAIN GRATE
REJILLA DE DRENAJE CERÁMICA FLEX
RJ25 FLEX 25x50x2.2
out C3

Drain - Desagüe: >30m³/hora
Grate rubber 9710 included
Goma p/rejilla 9710 incluida

ANTISHOCK Worldwide Patent Patente Mundial

Component: Grate rubber
Componente: Goma p/Rejilla
Art. 9710

TRIM
PIEZAS TERMINACIÓN

Outer trim
Media caña exterior
MDCA E000 4.5x50

Scoth outer corner
Escocia cantonera exterior
MDCA EE000 4.5x4.5

Outer angle corner
Esquina cantonera exterior
MDCA AE000 6.5x6.5

External transition corner
Cantonera transición exterior
MDCA CE000 4.5x16

Inner trim
Media caña interior
MDCA I000 5.5x50

Scoth inner corner
Escocia cantonera interior
MDCA EI000 5.5x5.5

Inner angle corner
Esquina cantonera interior
MDCA AI000 6.5x6.5

Inner transition corner
Cantonera transición interior
MDCA CI000 5.5x16

***Detailed information about trim in pages 178 and 179**
**Información detallada sobre las piezas de terminación en las páginas 178 y 179*

WOODS OLIVO

WOODS ARCTIC

COLLECTION *COLECCIÓN*

SEA ROCK

Born from the sea rocks
Nacida de las rocas marinas

COLOURS
COLORES

MARFIL

CARAMEL

FORMATS
FORMATOS

37.5x75[R]

out C3

([R]) Rectified tiles - Bases rectificadas

OTHER FINISHES
OTROS ACABADOS

9x60
Skirting board
Rodapié

14.5x120
Riser
Tabica

PACKING
EMBALAJE

formats formatos	pieces / box *piezas / caja*	sqm / box *m^2 / caja*	kg / box *kg / caja*	pieces / pallet *piezas / palet*	pallet sizes *medidas palet*
37.5x75[R]	4	1,1250	23,50	220	120x80x89
9x60 Skirting board/*Rodapié*	10	-	17,73	1440	110x95x110
14.5x120 Riser/*Tabica*	6	-	22,20	450	125x110x90

STEP
PELDAÑO

RECTO STEP
PELDAÑO RECTO
33x120
out C3

RECTO STEP CORNER
PELDAÑO RECTO TAPA
33x120
out C3

FULL STEP
PELDAÑO COMPLETO
33x120
out C3

WINDOW SILL
VIERTEAGUAS
18x50x3.2
out C3

SEA ROCK MARFIL

COLLECTION *COLECCIÓN*

TROPIC

Your own tropical paradise
Tu propio paraíso tropical

COLOURS
COLORES

TURQUETA

out
C3

in
C1

AGUAMARINA

out
C3

in
C1

FORMATS
FORMATOS

14.7x14.7*
out C3

14.7x14.7*
in C1

(*) Not rectified tiles - Bases sin rectificar

PACKING
EMBALAJE

formats formatos	pieces / box *piezas / caja*	sqm / box *m^2 / caja*	kg / box *kg / caja*	pieces / pallet *piezas / palet*	pallet sizes *medidas palet*
14.7x14.7* - in	42	0,9076	16,20	3360	120x80x89
14.7x14.7* - out	44	0,9508	16,97	3520	120x80x89

TRIM
PIEZAS TERMINACIÓN

Outer trim
Media caña exterior
MDCA E000 4.5x50
out C3 in C1

Scoth outer corner
Escocia cantonera exterior
MDCA EE000 4.5x4.5
out C3 in C1

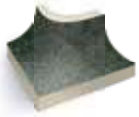

Outer angle corner
Esquina cantonera exterior
MDCA AE000 6.5x6.5
out C3 in C1

External transition corner
Cantonera transición exterior
MDCA CE000 4.5x16
out C3 in C1

Inner trim
Media caña interior
MDCA I000 5.5x50
out C3 in C1

Scoth inner corner
Escocia cantonera interior
MDCA EI000 5.5x5.5
out C3 in C1

Inner angle corner
Esquina cantonera interior
MDCA AI000 6.5x6.5
out C3 in C1

Inner transition corner
Cantonera transición interior
MDCA CI000 5.5x16
out C3 in C1

***Detailed information about trim in pages 178 and 179**
**Información detallada sobre las piezas de terminación en las páginas 178 y 179*

TROPIC TURQUETA

TROPIC TURQUETA

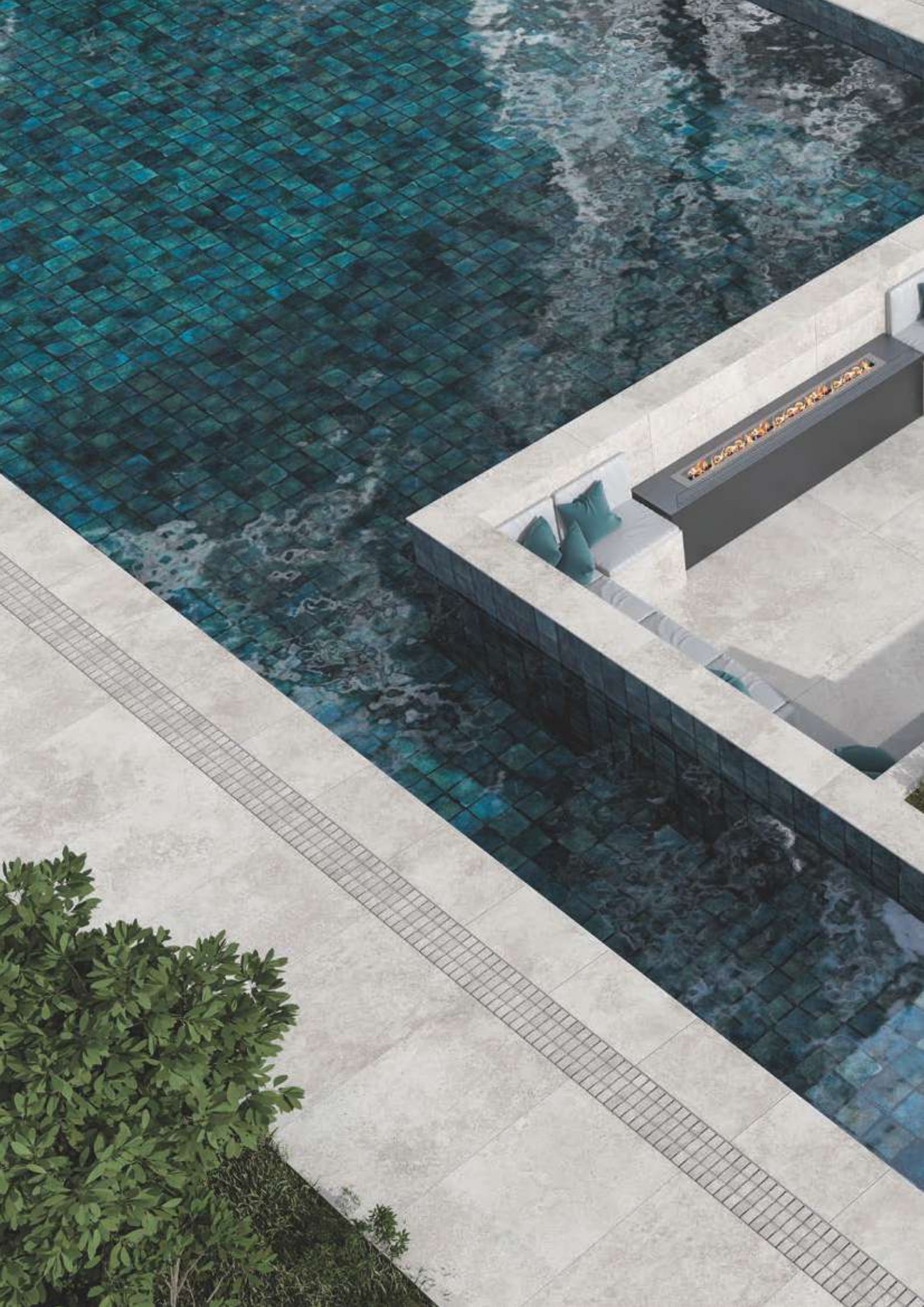

TROPIC AGUAMARINA

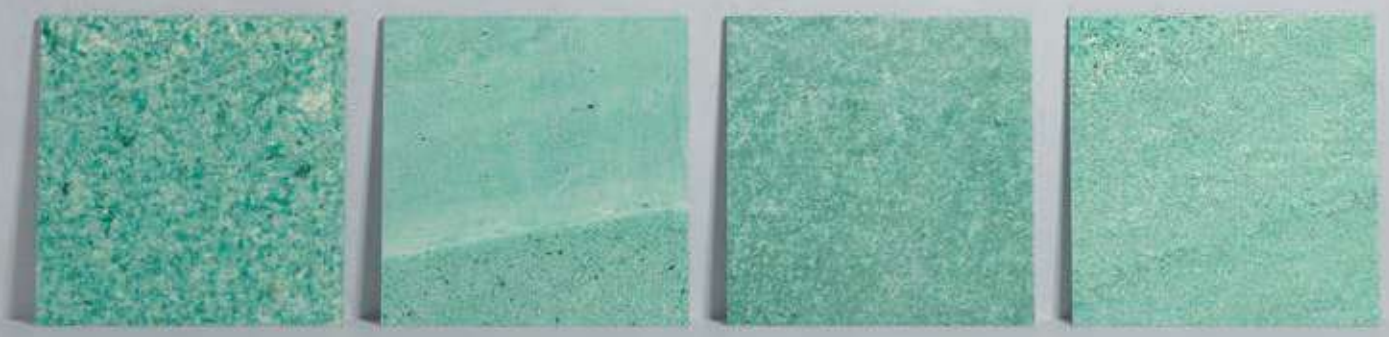

COLLECTION *COLECCIÓN*

BALI

The art of natural stone
El arte de la piedra natural

COLOURS
COLORES

ZATU

FORMATS
FORMATOS

14.7x14.7*

out C3

(*) Not rectified tiles - Bases sin rectificar

PACKING
EMBALAJE

formats formatos	pieces / box *piezas / caja*	sqm / box *m^2 / caja*	kg / box *kg / caja*	pieces / pallet *piezas / palet*	pallet sizes *medidas palet*
14.7x14.7*	44	0,9508	16,97	3520	120x80x89

TRIM
PIEZAS TERMINACIÓN

Outer trim
Media caña exterior
MDCA E000 4.5x50

Scoth outer corner
Escocia cantonera exterior
MDCA EE000 4.5x4.5

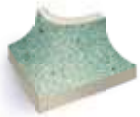

Outer angle corner
Esquina cantonera exterior
MDCA AE000 6.5x6.5

External transition corner
Cantonera transición exterior
MDCA CE000 4.5x16

Inner trim
Media caña interior
MDCA I000 5.5x50

Scoth inner corner
Escocia cantonera interior
MDCA EI000 5.5x5.5

Inner angle corner
Esquina cantonera interior
MDCA AI000 6.5x6.5

Inner transition corner
Cantonera transición interior
MDCA CI000 5.5x16

***Detailed information about trim in pages 178 and 179**
**Información detallada sobre las piezas de terminación en las páginas 178 y 179*

BALI ZATU

POOL
SOLUTIONS

CONSTRUCTIVE SOLUTIONS FOR THE POOL SHELL

SOLUCIONES CONSTRUCTIVAS PARA EL VASO DE LA PISCINA

CRETA

BASIC SYSTEM PIECES
SISTEMA BÁSICO DE PIEZAS

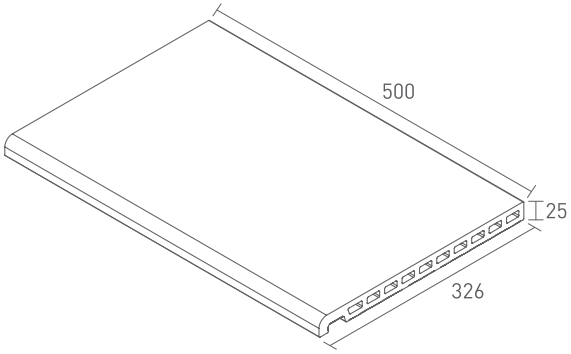

CRETA EDGE
BORDE CRETA
BPCR 0000 33x50

Enamelled on 3 sides
Esmaltado a 3 caras

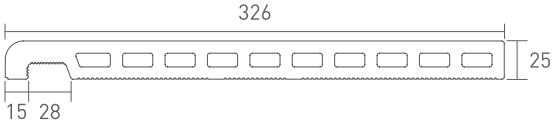

AVAILABLE COLOURS
COLORES DISPONIBLES

Salem CLAR

Stromboli LIGHT

Woods ARCTIC

Cupira HUESO

Lao BONE

Cements SNOW

Calacatta FRESH

Stromboli CREAM

Woods NORDIC

Cupira MULTI

Lao SAND

Cements WARM

Crosscut PETRA

Stromboli SILVER

Woods OLIVO

Cupira MARENGO

Lao ASH

Cements SMOKE

Crosscut CLOUD

CURVED SOLUTION
SOLUCIÓN CURVA

CRETA CURVED EDGE
BORDE CURVO CRETA
① **BPCR RI00**
② **BPCR RE00**

Can be used with drain grates RJ25, RJ25 FLEX, RJ20 and RJ20 FLEX
Compatible con las rejillas RJ25, RJ25 FLEX, RJ20 y RJ20 FLEX

CORNER SOLUTION
SOLUCIÓN ESQUINA

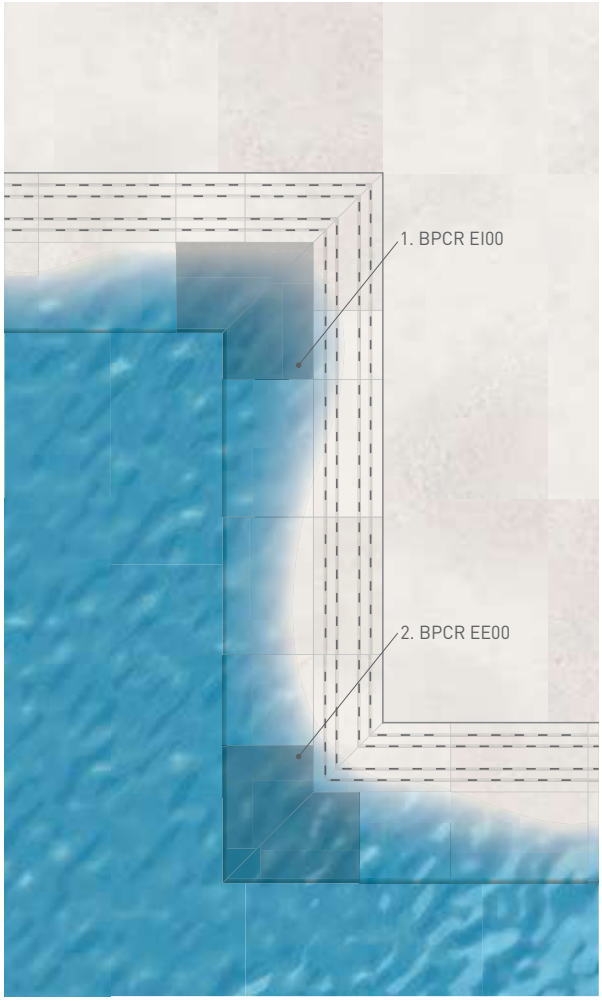

CRETA EDGE CORNER PACK (2pcs)
PACK ESQUINA BORDE CRETA (2pcs)
① **BPCR EI00 33x50**
② **BPCR EE00 33x50**

Can be used with drain grates RJ25, RJ25 FLEX, RJ20 and RJ20 FLEX
Compatible con las rejillas RJ25, RJ25 FLEX, RJ20 y RJ20 FLEX

TECHNICAL INFORMATION
INFORMACIÓN TÉCNICA

MONOBLOCK ONE PIECE, WITHOUT GLUED
UNA PIEZA, SIN PEGADO

UNE 41901 **CLASE 3**
EN ISO 10545-12 ✔
DIN 51130 **R11**
DIN 51097 **CLASE C**
EN ISO 10545-13 **GA / GLA / GHA**
LONG LIFE **LARGA VIDA**
EASY CLEAN **FÁCIL LIMPIEZA**

CUPIRA MULTI , STROMBOLI LIGHT & CRETA

SAMOA

BASIC SYSTEM PIECES
SISTEMA BÁSICO DE PIEZAS

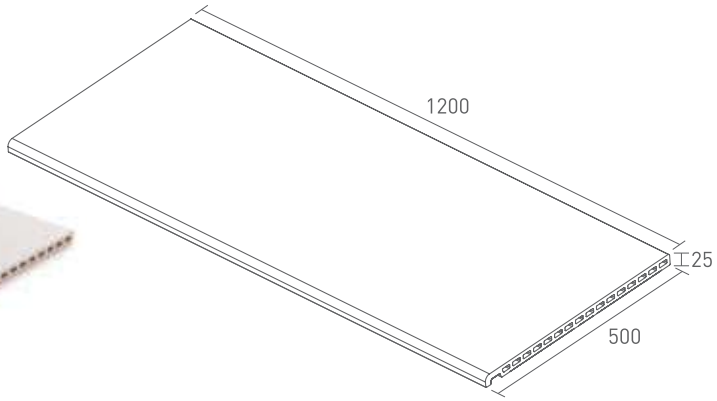

SAMOA EDGE
BORDE SAMOA
BPSA 0000 50x120

Enamelled on 3 sides
Esmaltado a 3 caras

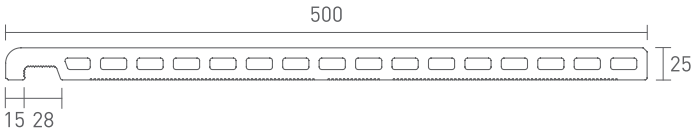

AVAILABLE COLOURS
COLORES DISPONIBLES

Stromboli LIGHT

Stromboli CREAM

Lao BONE

Lao SAND

Lao ASH

Crosscut PETRA

Crosscut CLOUD

Salem CLAR

CURVED SOLUTION
SOLUCIÓN CURVA

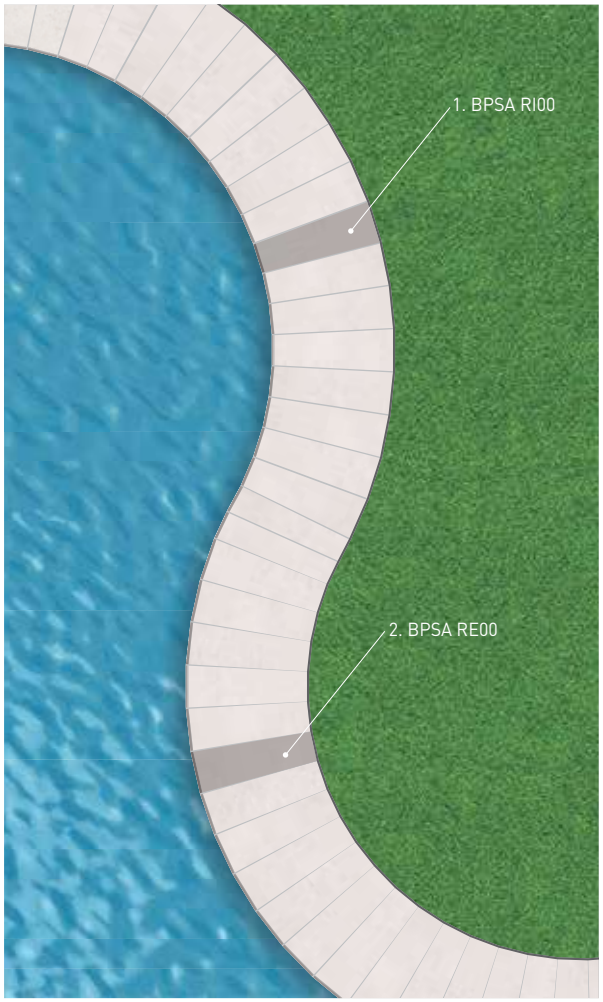

SAMOA CURVED EDGE
BORDE CURVO SAMOA
① **BPSA RI00**
② **BPSA RE00**

CORNER SOLUTION
SOLUCIÓN ESQUINA

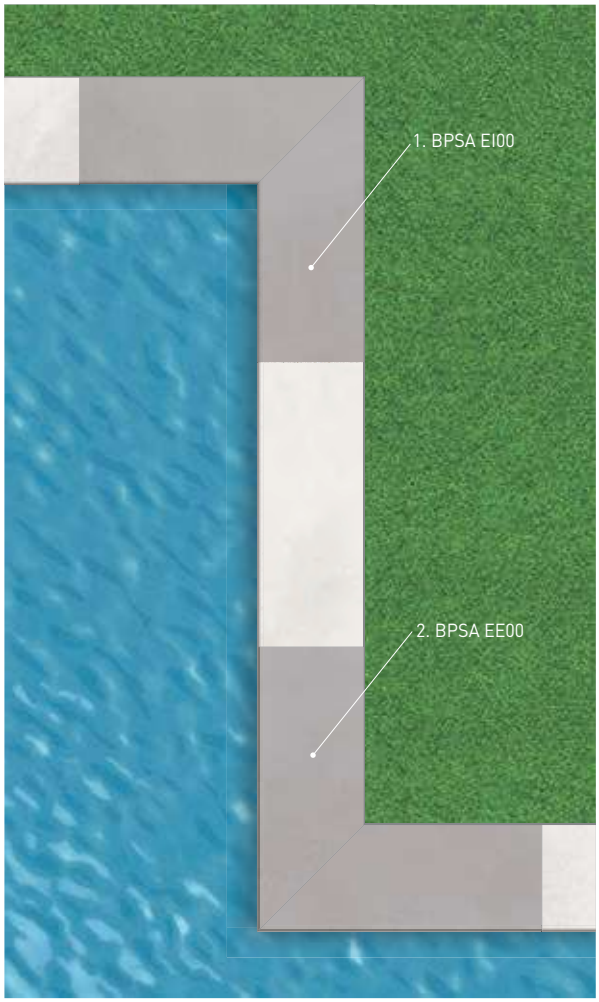

SAMOA EDGE CORNER PACK (2pcs)
PACK ESQUINA BORDE SAMOA (2pcs)
① **BPSA EI00 50x120**
② **BPSA EE00 50x120**

TECHNICAL INFORMATION
INFORMACIÓN TÉCNICA

MONOBLOCK ONE PIECE, WITHOUT GLUED
UNA PIEZA, SIN PEGADO

UNE 41901
CLASE 3

EN ISO 10545-12
✔

DIN 51130
R11

DIN 51097
CLASE C

EN ISO 10545-13
GA / GLA / GHA

LONG LIFE
LARGA VIDA

EASY CLEAN
FÁCIL LIMPIEZA

CROSSCUT CLOUD & SAMOA

STROMBOLI LIGHT & SAMOA

MAUI

BASIC SYSTEM PIECES
SISTEMA BÁSICO DE PIEZAS

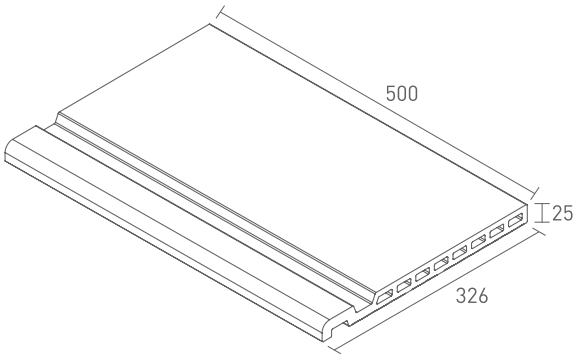

MAUI EDGE
BORDE MAUI
BPMA 0000 33x50

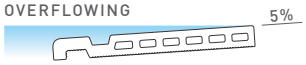

Enamelled on 3 sides
Esmaltado a 3 caras

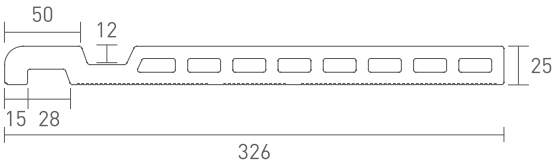

AVAILABLE COLOURS
COLORES DISPONIBLES

Salem CLAR

Lao BONE

Lao SAND

Lao ASH

Crosscut PETRA

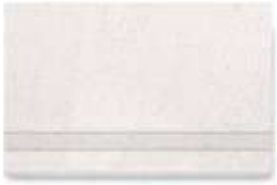
Stromboli LIGHT

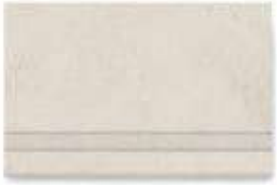
Stromboli CREAM

Stromboli SILVER

Crosscut CLOUD

CURVED SOLUTION
SOLUCIÓN CURVA

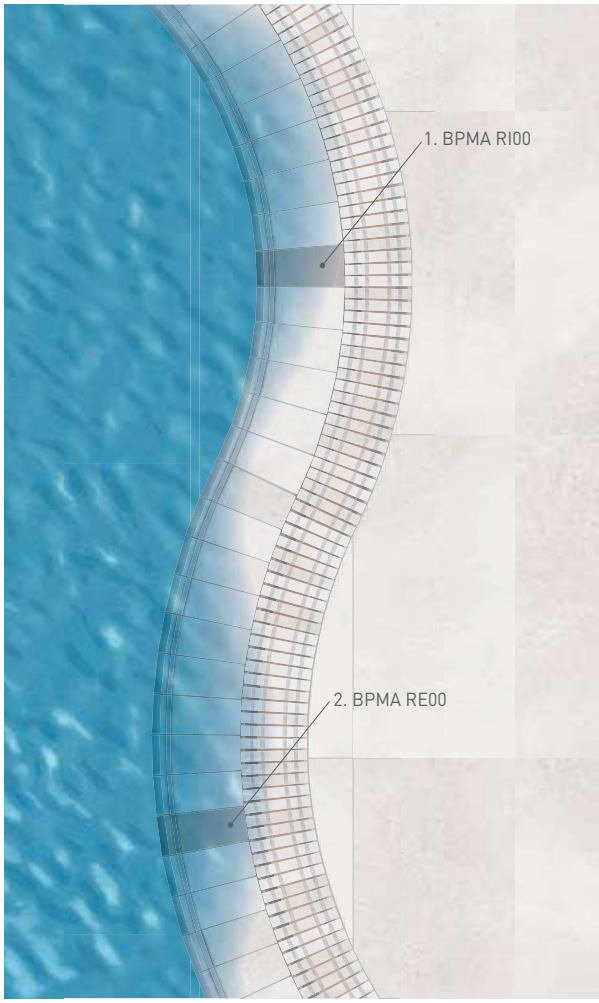

MAUI CURVED EDGE
BORDE CURVO MAUI
① **BPMA RI00**
② **BPMA RE00**

Can be used with drain grates RJ25, RJ25 FLEX, RJ20 and RJ20 FLEX
Compatible con las rejillas RJ25, RJ25 FLEX, RJ20 y RJ20 FLEX

CORNER SOLUTION
SOLUCIÓN ESQUINA

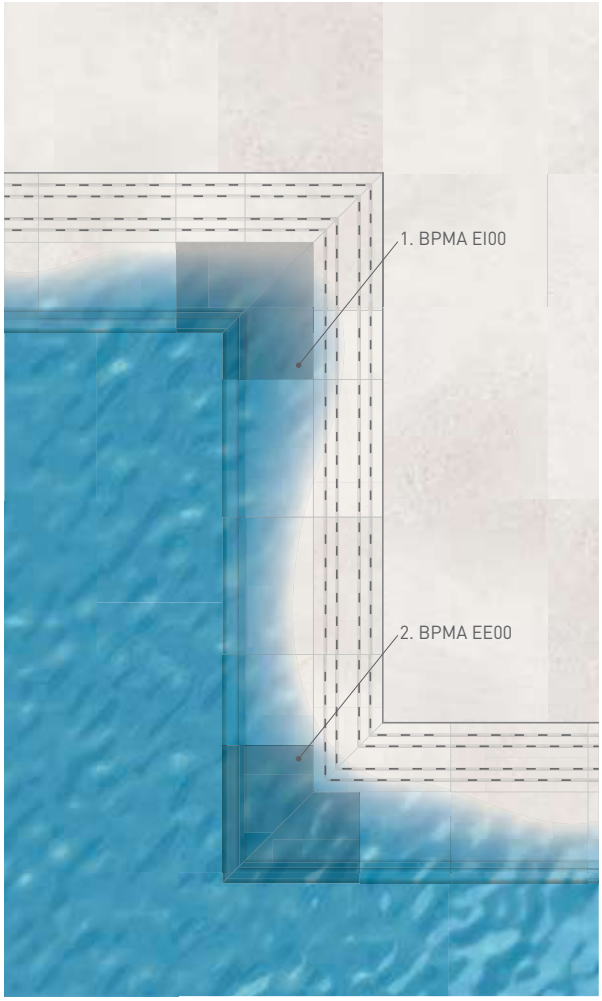

MAUI EDGE CORNER PACK (2pcs)
PACK ESQUINA BORDE MAUI (2pcs)
① **BPMA EI00 33x50**
② **BPMA EE00 33x50**

Can be used with drain grates RJ25, RJ25 FLEX, RJ20 and RJ20 FLEX
Compatible con las rejillas RJ25, RJ25 FLEX, RJ20 y RJ20 FLEX

TECHNICAL INFORMATION
INFORMACIÓN TÉCNICA

MONOBLOCK ONE PIECE, WITHOUT GLUED
UNA PIEZA, SIN PEGADO

UNE 41901 **CLASE 3**
EN ISO 10545-12 ✔
DIN 51130 **R11**
DIN 51097 **CLASE C**
EN ISO 10545-13 **GA / GLA / GHA**
LONG LIFE **LARGA VIDA**
EASY CLEAN **FÁCIL LIMPIEZA**

STROMBOLI CREAM & MAUI

MIKONOS

BASIC SYSTEM PIECES
SISTEMA BÁSICO DE PIEZAS

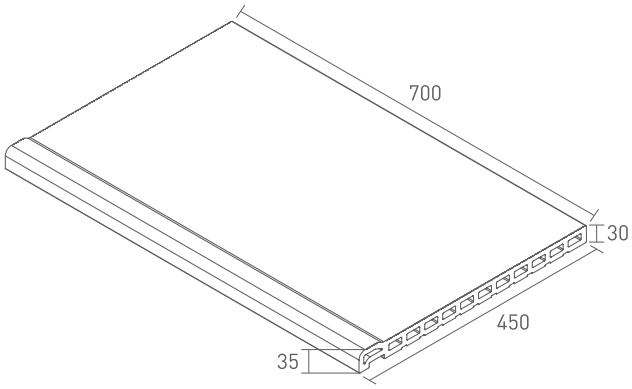

MIKONOS EDGE
BORDE MIKONOS
BPMI 0000 45x70

Enamelled on 3 sides
Esmaltado a 3 caras

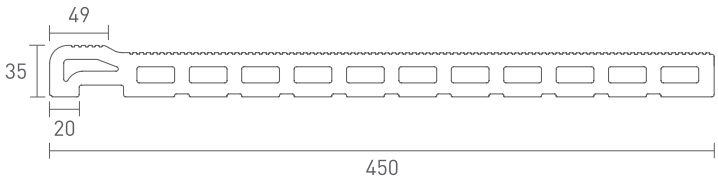

AVAILABLE COLOURS
COLORES DISPONIBLES

Stromboli LIGHT

Stromboli CREAM

Stromboli SILVER

CURVED SOLUTION
SOLUCIÓN CURVA

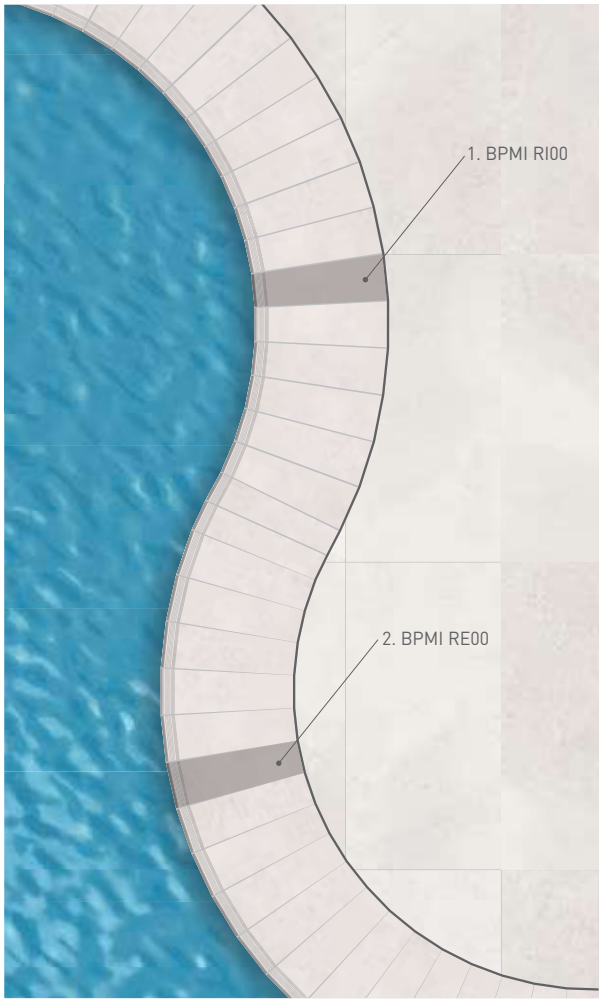

MIKONOS CURVED EDGE
BORDE CURVO MIKONOS
① **BPMI RI00**
② **BPMI RE00**

CORNER SOLUTION
SOLUCIÓN ESQUINA

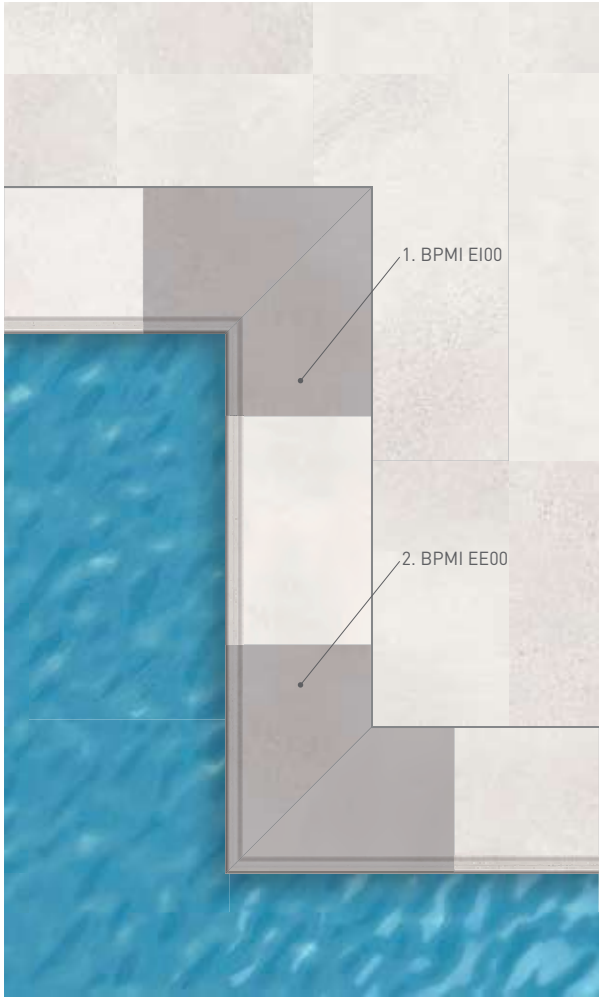

MIKONOS EDGE CORNER PACK (2pcs)
PACK ESQUINA BORDE MIKONOS (2pcs)
① **BPMI EI00 45x70**
② **BPMI EE00 45x70**

TECHNICAL INFORMATION
INFORMACIÓN TÉCNICA

MONOBLOCK ONE PIECE, WITHOUT GLUED
UNA PIEZA, SIN PEGADO

UNE 41901 **CLASE 3**
EN ISO 10545-12 ✔
DIN 51130 **R12**
DIN 51097 **CLASE C**
EN ISO 10545-13 **GA / GLA / GHA**
LONG LIFE **LARGA VIDA**
EASY CLEAN **FÁCIL LIMPIEZA**

STROMBOLI LIGHT & MIKONOS

BORA

BASIC SYSTEM PIECES
SISTEMA BÁSICO DE PIEZAS

BORA EDGE
BORDE BORA
BPBO 0000 20x50

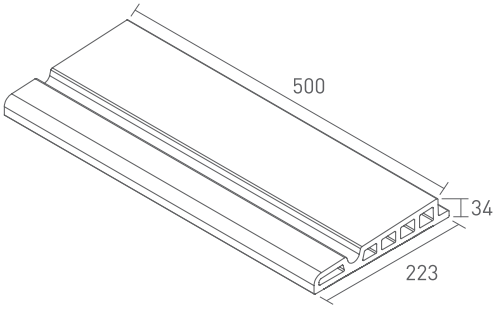

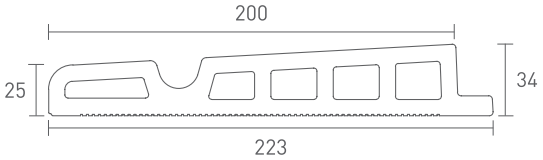

GRATE SUPPORT
SOPORTE PARA REJILLA
BSCA 0000 18x50

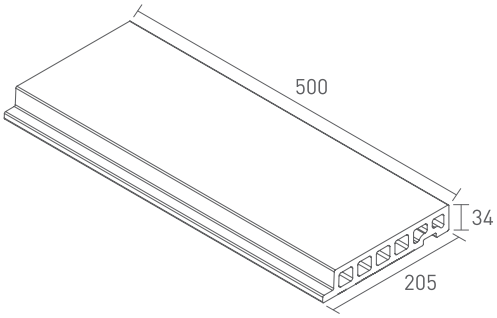

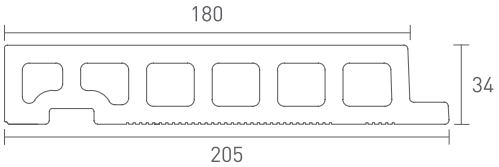

AVAILABLE COLOURS
COLORES DISPONIBLES

Stromboli LIGHT

Stromboli CREAM

Stromboli SILVER

Crosscut PETRA

Crosscut CLOUD

CURVED SOLUTION
SOLUCIÓN CURVA

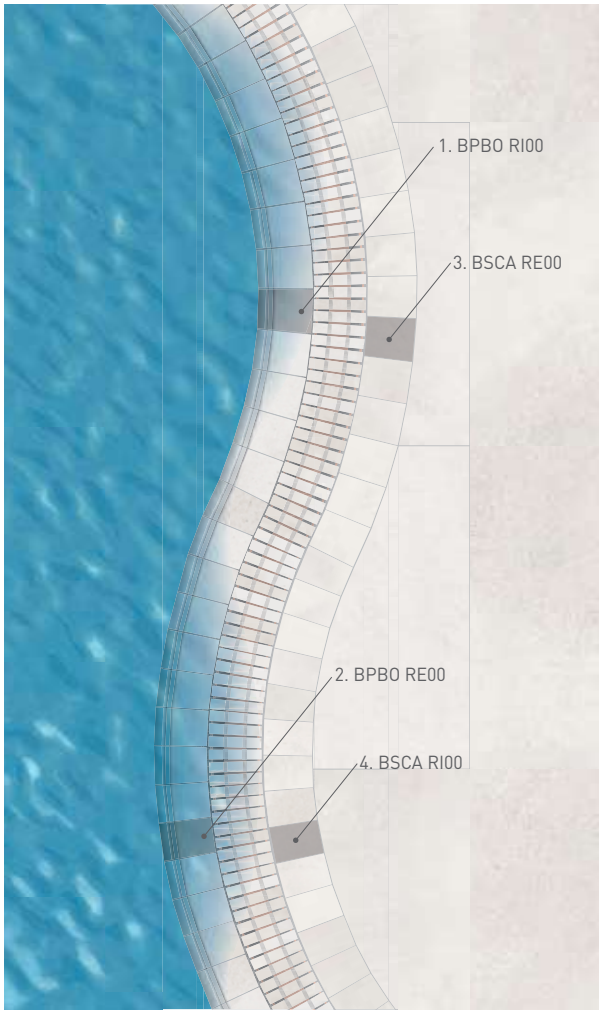

BORA CURVED EDGE
BORDE CURVO BORA
① **BPBO RI00**
② **BPBO RE00**

CANARIAS CURVED GRATE SUPPORT
SOPORTE CURVO CANARIAS PARA REJILLA
③ **BSCA RE00**
④ **BSCA RI00**

Both can be used with drain grates RJ25, RJ25 FLEX, RJ20 and RJ20 FLEX
Ambos son compatibles con las rejillas RJ25, RJ25 FLEX, RJ20 y RJ20 FLEX

CORNER SOLUTION
SOLUCIÓN ESQUINA

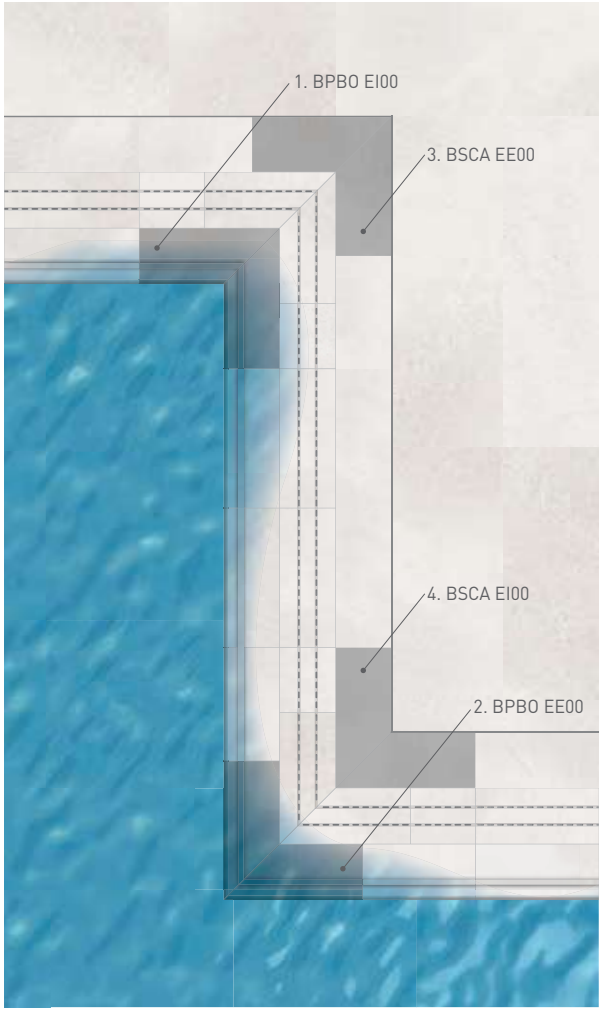

BORA EDGE CORNER PACK (2pcs)
PACK ESQUINA BORDE BORA (2pcs)
① **BPBO EI00 20x50**
② **BPBO EE00 20x50**

CANARIAS CORNER GRATE SUPPORT PACK (2pcs)
PACK SOPORTE ESQUINA CANARIAS PARA REJILLA (2pcs)
③ **BSCA EE00 18x50**
④ **BSCA EI00 18x50**

Both can be used with drain grates RJ25, RJ25 FLEX, RJ20 and RJ20 FLEX
Ambos son compatibles con las rejillas RJ25, RJ25 FLEX, RJ20 y RJ20 FLEX

TECHNICAL INFORMATION
INFORMACIÓN TÉCNICA

MONOBLOCK ONE PIECE, WITHOUT GLUED / UNA PIEZA, SIN PEGADO

UNE 41901 **CLASE 3**
EN ISO 10545-12 ✔
DIN 51130 **R11**
DIN 51097 **CLASE C**
EN ISO 10545-13 **GA / GLA / GHA**
LONG LIFE **LARGA VIDA**
EASY CLEAN **FÁCIL LIMPIEZA**

STROMBOLI LIGHT & BORA

CANARIAS

BASIC SYSTEM PIECES
SISTEMA BÁSICO DE PIEZAS

CANARIAS EDGE
BORDE CANARIAS
BSCA 0000 18x50

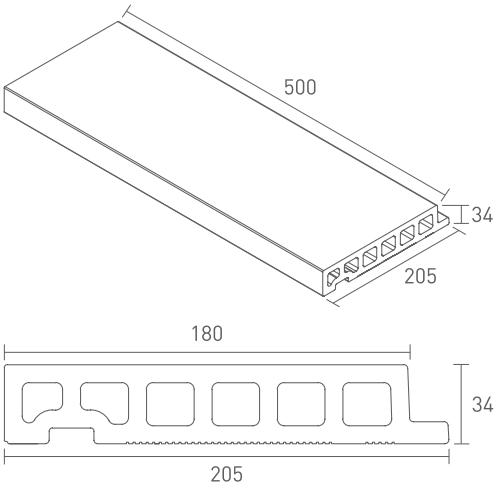

GRATE SUPPORT
SOPORTE PARA REJILLA
BSCA 0000 18x50

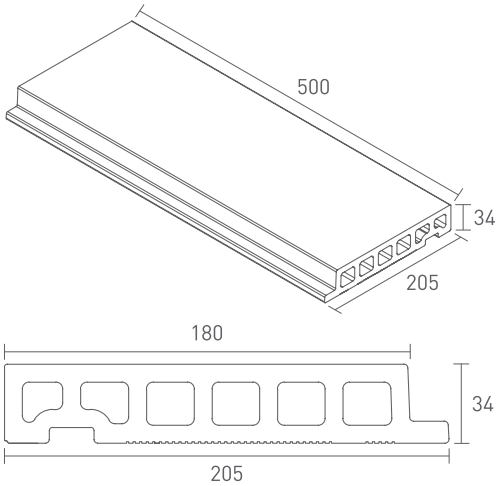

AVAILABLE COLOURS
COLORES DISPONIBLES

Stromboli LIGHT

Stromboli CREAM

Stromboli SILVER

Crosscut PETRA

Crosscut CLOUD

CURVED SOLUTION
SOLUCIÓN CURVA

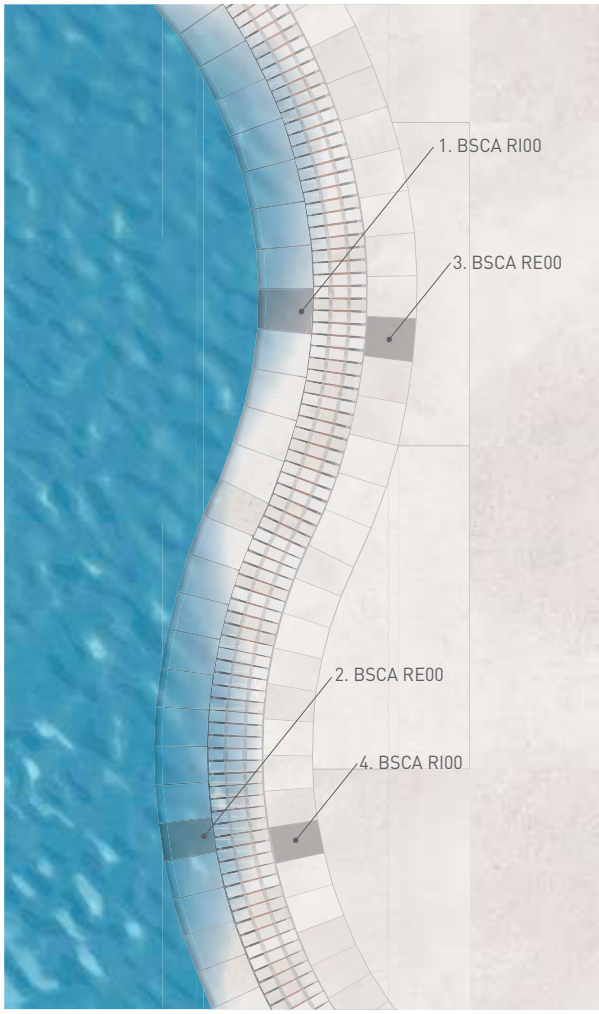

CANARIAS CURVED EDGE
BORDE CURVO CANARIAS
① **BSCA RI00**
② **BSCA RE00**

CANARIAS CURVED GRATE SUPPORT
SOPORTE CURVO CANARIAS PARA REJILLA
③ **BSCA RE00**
④ **BSCA RI00**

Both can be used with drain grates RJ25, RJ25 FLEX, RJ20 and RJ20 FLEX
Ambos son compatibles con las rejillas RJ25, RJ25 FLEX, RJ20 y RJ20 FLEX

CORNER SOLUTION
SOLUCIÓN ESQUINA

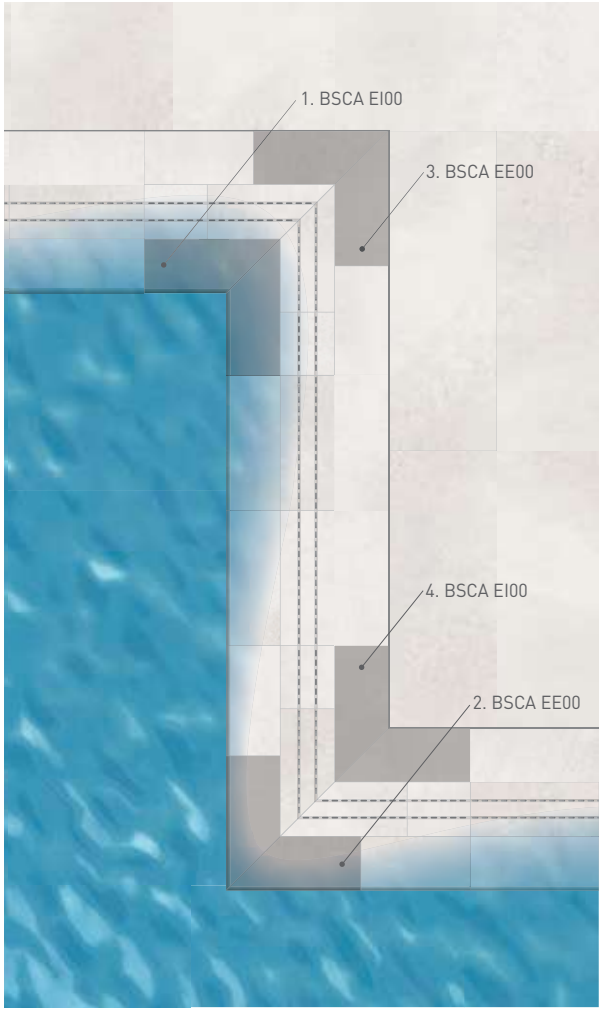

CANARIAS EDGE CORNER PACK (2pcs)
PACK ESQUINA BORDE CANARIAS (2pcs)
① **BSCA EI00 18x50**
② **BSCA EE00 18x50**

CANARIAS CORNER GRATE SUPPORT PACK (2pcs)
PACK SOPORTE ESQUINA CANARIAS PARA REJILLA (2pcs)
③ **BSCA EE00 18x50**
④ **BSCA EI00 18x50**

Both can be used with drain grates RJ25, RJ25 FLEX, RJ20 and RJ20 FLEX
Ambos son compatibles con las rejillas RJ25, RJ25 FLEX, RJ20 y RJ20 FLEX

TECHNICAL INFORMATION
INFORMACIÓN TÉCNICA

MONOBLOCK ONE PIECE, WITHOUT GLUED
UNA PIEZA, SIN PEGADO

UNE 41901 **CLASE 3**
EN ISO 10545-12 ✔
DIN 51130 **R11**
DIN 51097 **CLASE C**
EN ISO 10545-13 **GA / GLA / GHA**
LONG LIFE **LARGA VIDA**
EASY CLEAN **FÁCIL LIMPIEZA**

CROSSCUT PETRA & CANARIAS

STROMBOLI SILVER & CANARIAS

ARUBA

BASIC SYSTEM PIECES
SISTEMA BÁSICO DE PIEZAS

ARUBA EDGE
BORDE ARUBA
BPAR 0000 25x50

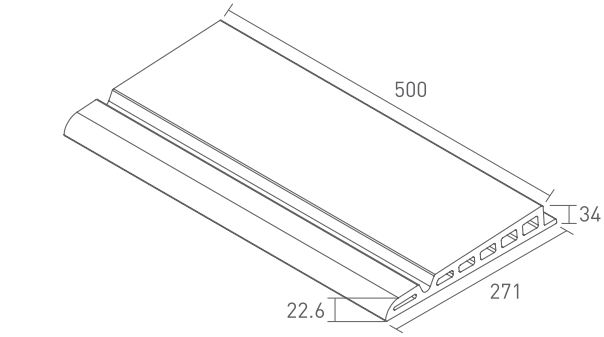

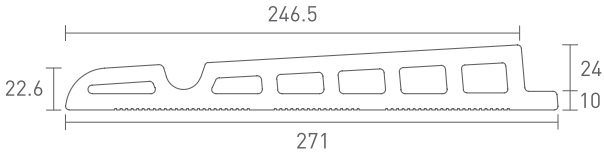

GRATE SUPPORT
SOPORTE PARA REJILLA
BSCA 0000 18x50

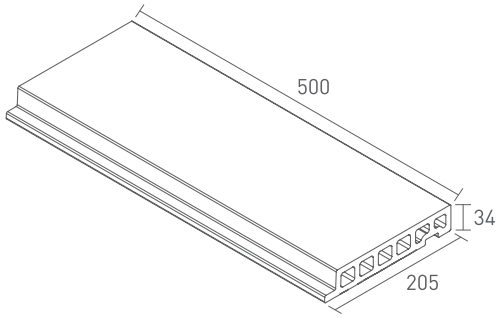

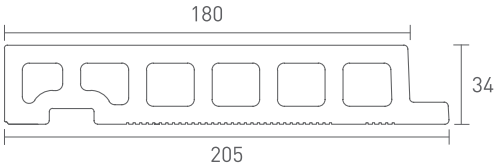

AVAILABLE COLOURS
COLORES DISPONIBLES

Stromboli LIGHT

Stromboli CREAM

Stromboli SILVER

Crosscut PETRA

Crosscut CLOUD

CURVED SOLUTION
SOLUCIÓN CURVA

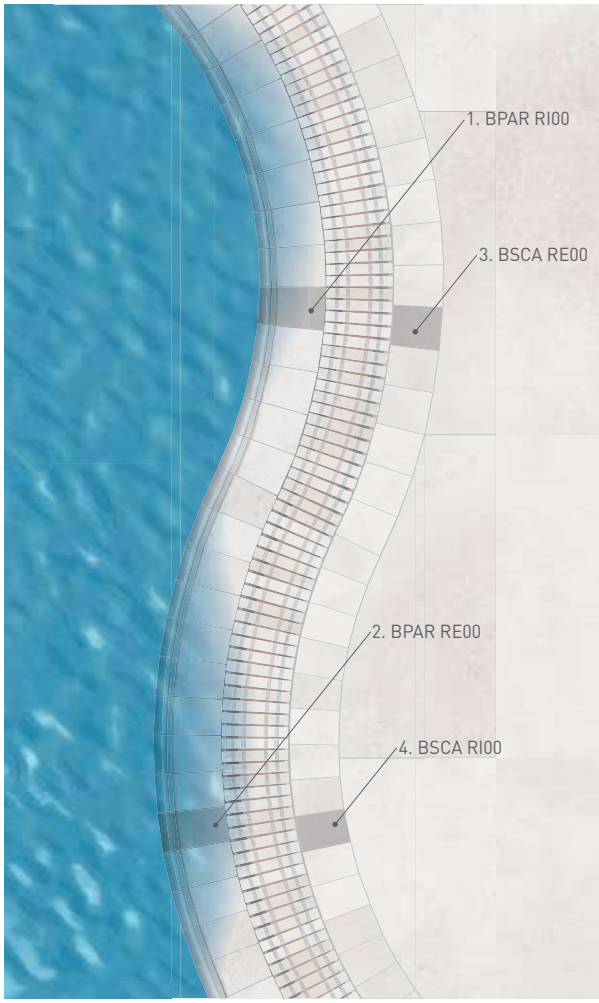

ARUBA CURVED EDGE
BORDE CURVO ARUBA
① **BPAR RI00**
② **BPAR RE00**

CANARIAS CURVED GRATE SUPPORT
SOPORTE CURVO CANARIAS PARA REJILLA
③ **BSCA RE00**
④ **BSCA RI00**

Both can be used with drain grates RJ25, RJ25 FLEX, RJ20 and RJ20 FLEX
Ambos son compatibles con las rejillas RJ25, RJ25 FLEX, RJ20 y RJ20 FLEX

CORNER SOLUTION
SOLUCIÓN ESQUINA

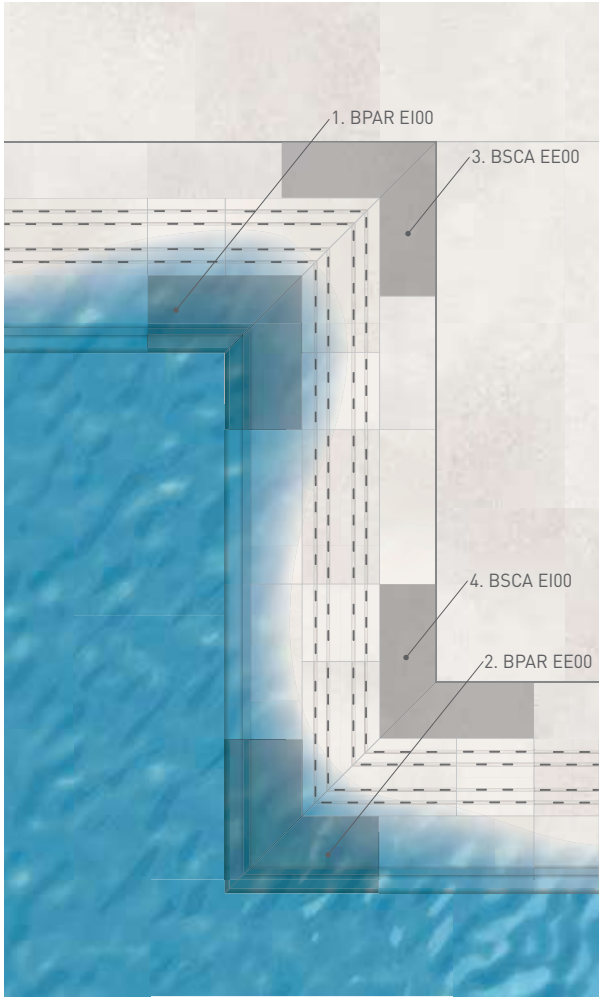

ARUBA EDGE CORNER PACK (2pcs)
PACK ESQUINA BORDE ARUBA (2pcs)
① **BPAR EI00 20x50**
② **BPAR EE00 20x50**

CANARIAS CORNER GRATE SUPPORT PACK (2pcs)
PACK SOPORTE ESQUINA CANARIAS PARA REJILLA (2pcs)
③ **BSCA EE00 18x50**
④ **BSCA EI00 18x50**

Both can be used with drain grates RJ25, RJ25 FLEX, RJ20 and RJ20 FLEX
Ambos son compatibles con las rejillas RJ25, RJ25 FLEX, RJ20 y RJ20 FLEX

TECHNICAL INFORMATION
INFORMACIÓN TÉCNICA

MONOBLOCK ONE PIECE, WITHOUT GLUED
UNA PIEZA, SIN PEGADO

UNE 41901 **CLASE 3**
EN ISO 10545-12 ✔
DIN 51130 **R11**
DIN 51097 **CLASE C**
EN ISO 10545-13 **GA / GLA / GHA**
LONG LIFE **LARGA VIDA**
EASY CLEAN **FÁCIL LIMPIEZA**

CROSSCUT PETRA & ARUBA

DRAIN GRATE RJ25

REJILLA DE DRENAJE RJ25

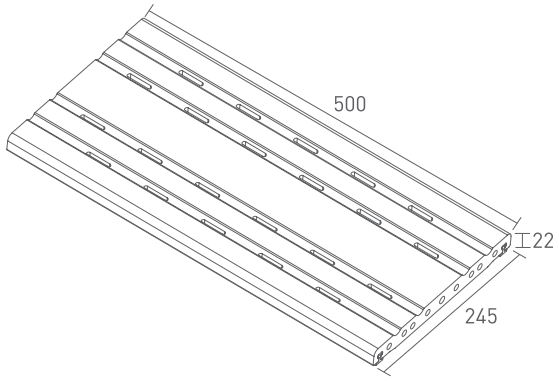

CERAMIC DRAIN GRATE
REJILLA DE DRENAJE CERÁMICA
RJ25 0000 25x50x2.2

out
C3

Drain - Desagüe: >13m³/hora
Grate rubber 9710 included
Goma p/rejilla 9710 incluida

ANTISHOCK Worldwide Patent / Patente Mundial

Component: Grate rubber
Componente: Goma p/Rejilla
Art. 9710

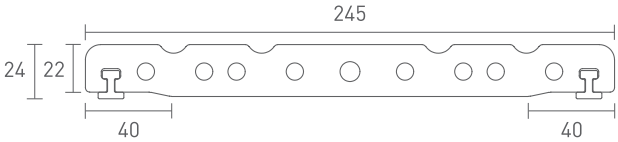

DRAIN GRATE CORNER
ESQUINA REJILLA DRENAJE
RJ25 E000 25x50x2.2

ANTISHOCK

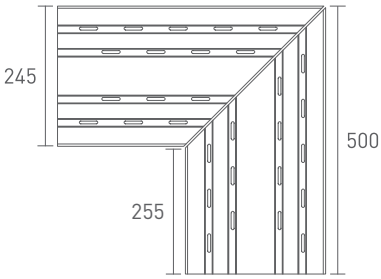

AVAILABLE COLOURS
COLORES DISPONIBLES

Salem CLAR

Stromboli LIGHT | Woods ARCTIC | Cupira HUESO | Lao BONE | Cements SNOW | Calacatta FRESH

Stromboli CREAM | Woods NORDIC | Cupira MULTI | Lao SAND | Cements WARM | Crosscut PETRA

Stromboli SILVER | Woods OLIVO | Cupira MARENGO | Lao ASH | Cements SMOKE | Crosscut CLOUD

DRAIN GRATE RJ25 FLEX

REJILLA DE DRENAJE RJ25 FLEX

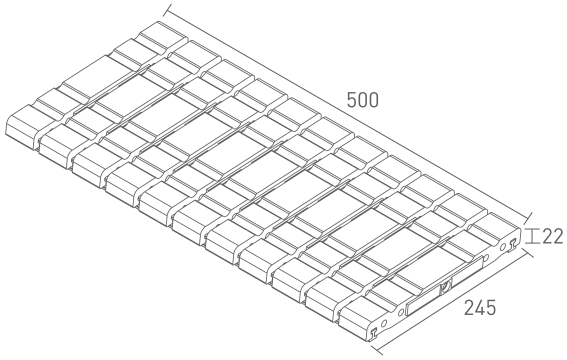

CERAMIC FLEX DRAIN GRATE
REJILLA DE DRENAJE CERÁMICA FLEX
RJ25 FLEX 25x50x2.2

out
C3

Drain - Desagüe: >30m³/hora
Grate rubber 9710 included
Goma p/rejilla 9710 incluida

ANTISHOCK Worldwide Patent
Patente Mundial

Component: Grate rubber
Componente: Goma p/Rejilla
Art. 9710

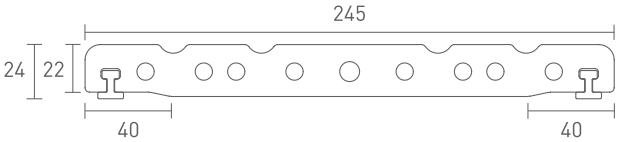

DRAIN GRATE CORNER
ESQUINA REJILLA DRENAJE
RJ25 E000 FLEX 25x29x2.2
ANTISHOCK

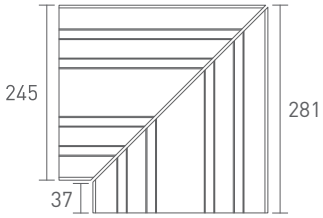

AVAILABLE COLOURS
COLORES DISPONIBLES

Salem CLAR

Stromboli LIGHT

Woods ARCTIC

Cupira HUESO

Lao BONE

Cements SNOW

Calacatta FRESH

Stromboli CREAM

Woods NORDIC

Cupira MULTI

Lao SAND

Cements WARM

Crosscut PETRA

Stromboli SILVER

Woods OLIVO

Cupira MARENGO

Lao ASH

Cements SMOKE

Crosscut CLOUD

DRAIN GRATE RJ20

REJILLA DE DRENAJE RJ20

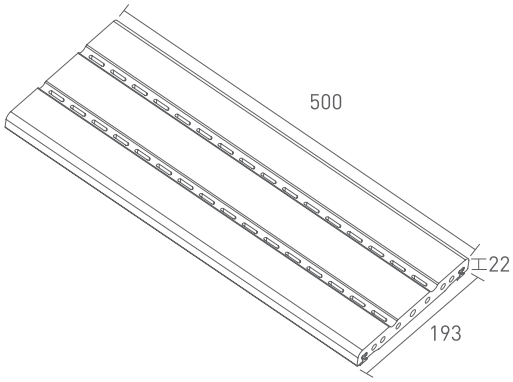

CERAMIC DRAIN GRATE
REJILLA DE DRENAJE CERÁMICA
RJ20 0000 20x50x2.2

out
C3

Drain - Desagüe: >11m³/hora
Grate rubber 9710 included
Goma p/rejilla 9710 incluida

ANTISHOCK Worldwide Patent
Patente Mundial

Component: Grate rubber
Componente: Goma p/Rejilla
Art. 9710

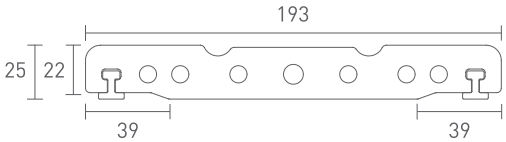

DRAIN GRATE CORNER
ESQUINA REJILLA DRENAJE
RJ20 E000 20x50x2.2
ANTISHOCK

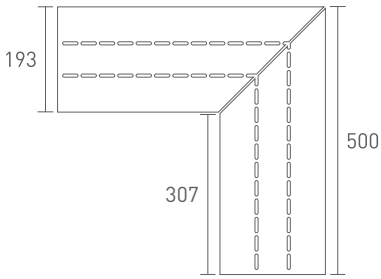

AVAILABLE COLOURS
COLORES DISPONIBLES

Stromboli LIGHT

Salem CLAR

Stromboli CREAM

Crosscut PETRA

Stromboli SILVER

Crosscut CLOUD

DRAIN GRATE RJ20 FLEX

REJILLA DE DRENAJE RJ20 FLEX

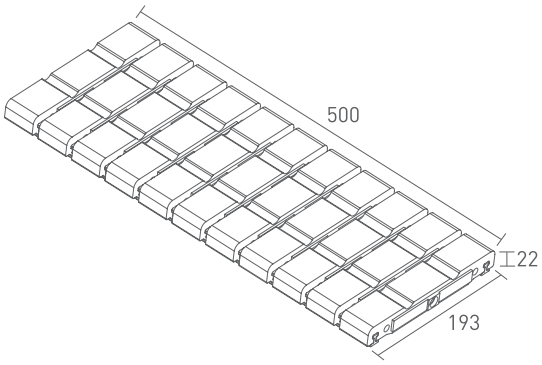

CERAMIC FLEX DRAIN GRATE
REJILLA DE DRENAJE CERÁMICA FLEX
RJ20 FLEX 20x50x2.2

out
C3

Drain - Desagüe: >30m³/hora
Grate rubber 9710 included
Goma p/rejilla 9710 incluida

ANTISHOCK Worldwide Patent
Patente Mundial

Component: Grate rubber
Componente: Goma p/Rejilla
Art. 9710

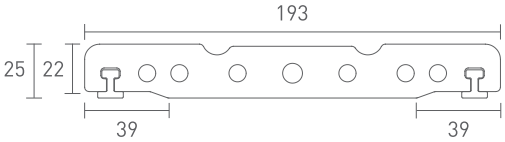

DRAIN GRATE CORNER
ESQUINA REJILLA DRENAJE
RJ20 E000 FLEX 20x29x2.2
ANTISHOCK

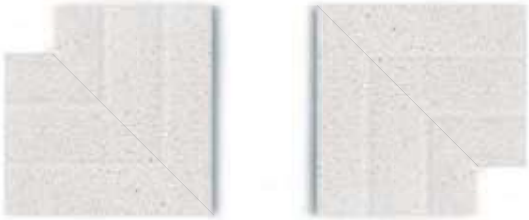

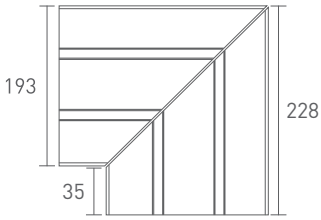

AVAILABLE COLOURS
COLORES DISPONIBLES

Stromboli LIGHT

Salem CLAR

Stromboli CREAM

Crosscut PETRA

Stromboli SILVER

Crosscut CLOUD

TRIM

MEDIA CAÑA

1. Outer trim · *Media caña exterior* · **MDCA E000 4.5x50**

3. Scoth outer corner · *Escocia cantonera exterior* · **MDCA EE00 4.5x4.5**

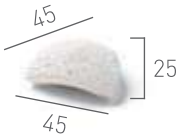

5. Outer angle corner · *Esquina cantonera exterior* · **MDCA AI00 4.5x50**

7. External transition corner · *Cantonera transición exterior* · **MDCA CE00 4.5x16**

2. Inner trim · *Media caña interior* · **MDCA I000 5.5x50**

4. Scoth inner corner · *Escocia cantonera interior* · **MDCA EI00 5.5x5.5**

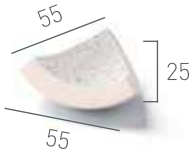

6. Inner angle corner · *Esquina cantonera interior* · **MDCA AI000 6.5x6.5**

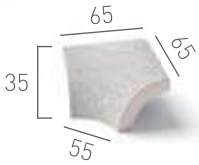

8. Inner transition corner · *Cantonera transición interior* · **MDCA CI00 5.5x16**

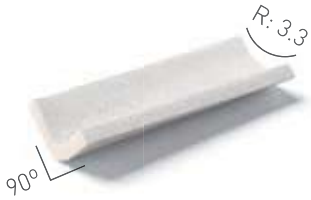

8
2
4
7
2
5
6
1
3
3
2
1
4
4
1
5
5

AVAILABLE COLOURS
COLORES DISPONIBLES

Lao BONE

Cupira HUESO

Stromboli LIGHT

Woods ARCTIC

Lao SAND

Cupira MULTI

Stromboli CREAM

Woods NORDIC

Lao ASH

Cupira MARENGO

Stromboli SILVER

Woods OLIVO

Cements SNOW

Crosscut PETRA

Salem CLAR

Tropic TURQUETA

Cements WARM

Crosscut CLOUD

Calacatta FRESH

Tropic AGUAMARINA

Cements SMOKE

Bali ZATU

DIFFERENT EDGE CORNER SOLUTIONS
SOLUCIONES DIFERENTES PARA EL BORDE DE PISCINA

UNDERWATER RADIOUS *RADIO BAJO EL AGUA*

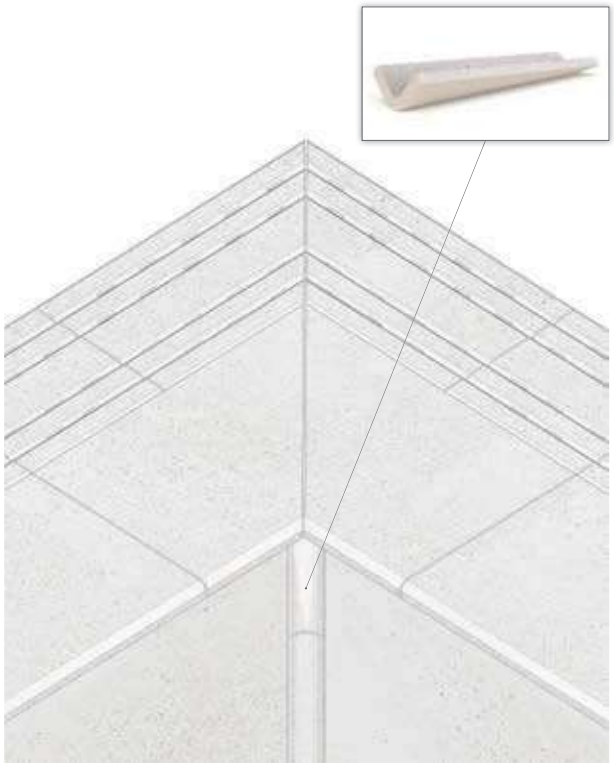

OUTSIDE EDGE RADIOUS *RADIO DEL BORDE EXTERIOR*

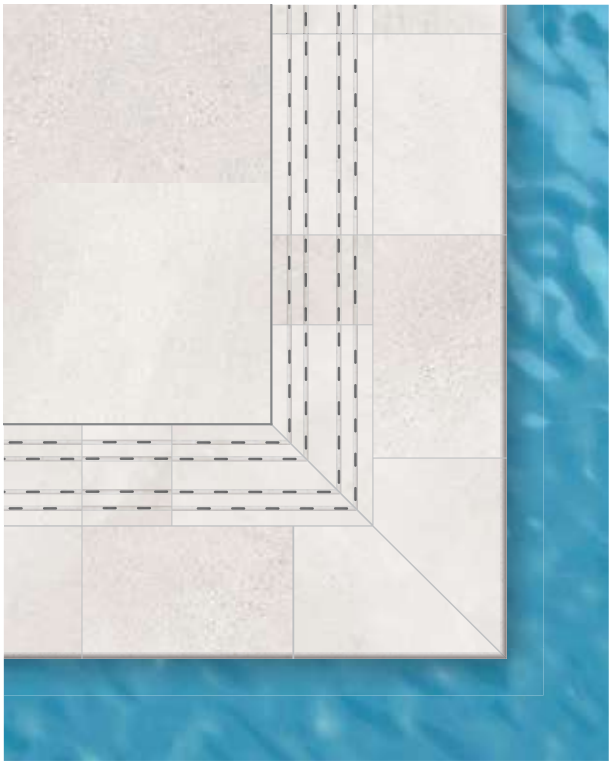

CURVED CORNERS *ESQUINAS CURVAS*

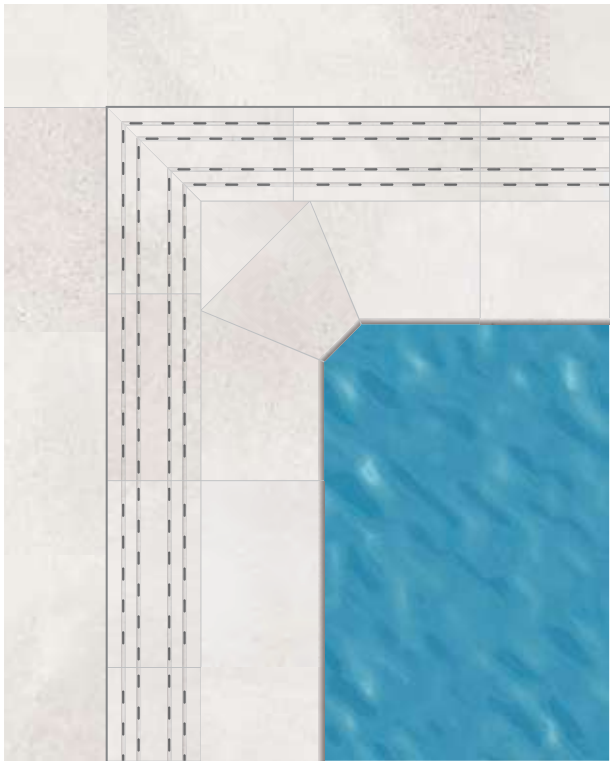

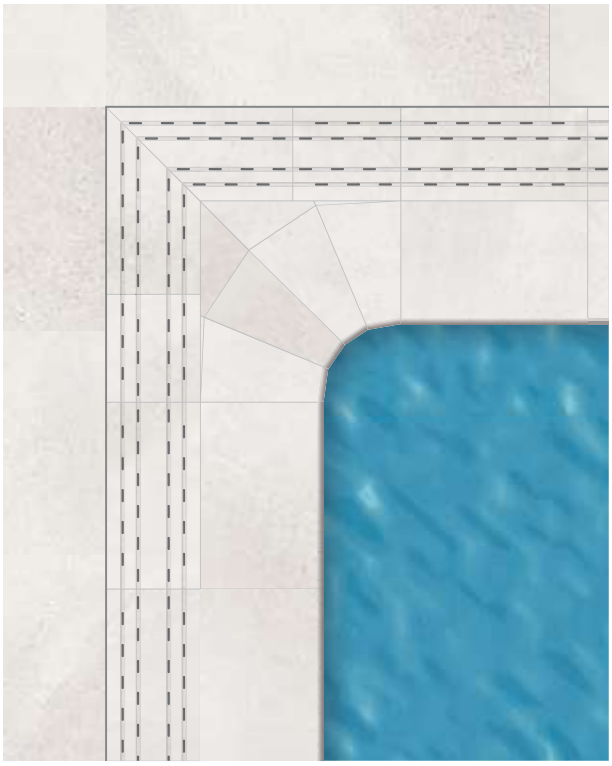

1,4m.

PLACEMENT RECOMMENDATIONS
RECOMENDACIONES DE MONTAJE

STEP FITTING INDICATIONS *MONTAJE DE PELDAÑOS*

SETTING-OUT ON SITE

We recommend to ensure that all the tiles fit properly at the stairs. At this point, it is important to consider all the necessary joints: expansion joints, perimeter joints, tile-to-tile joints and structural joints.

PLANIFICACIÓN

Nos aseguraremos de que las medidas de nuestro material encajan en la escalera. Debemos tener en cuenta todo tipo de juntas: estructurales,perimetrales, de dilatación, y de colocación.

SURFACE AND ADHESIVE METHOD

The support surface should be well-formed, clean and dry.
The adhesive is spread both, on the back side of the step tile and on the support. Then, the step tile should be positioned completely resting on the support.

SUPERFICIE Y ENCOLADO

La superficie debe estar bien conformada y seca. Eliminamos cualquier resto de suciedad.
El adhesivo se extiende sobre el escalón de obra y sobre el peldaño. A continuación, colocamos el peldaño totalmente apoyado sobre la escalera.

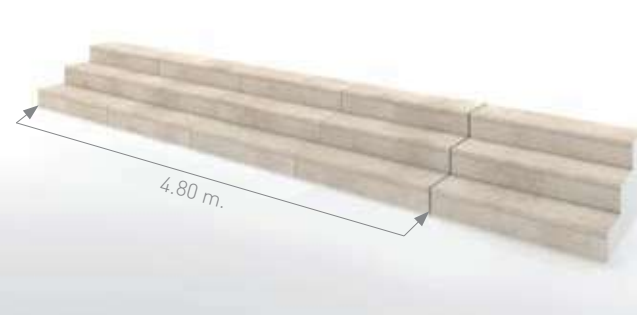

IMPORTANT

We recommend to use appropriate bonding materials: the adhesive should be high-adherence and flexible and the grouts past should be waterproof and elastic. The level should be checked and adjusted.

IMPORTANTE

Para una correcta instalación de los peldaños es necesario utilizar junta elástica impermeable y cemento cola flexible.
Comprobamos las piezas y ajustamos los niveles.

JOINTS

We recommend to use a tile-to-tile joint between 6 and 10mm.
We recommend to install an expansion joint each 4m.

JUNTAS

Junta entre peldaños entre 6 y 10 mm
La junta de dilatación debe hacerse cada 4 metros.

SKIRTING BOARD APPLICATIONS *EL RODAPIÉ COMO SOLUCIÓN PARA ZANQUINES*

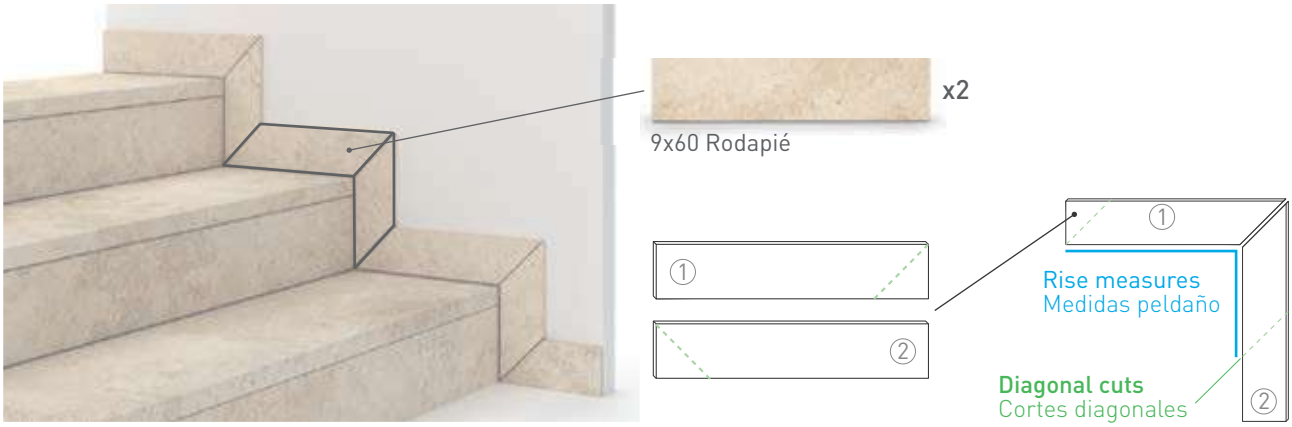

PROCEDURE FOR CERAMIC PIECES PLACEMENT IN POOLS
MANUAL DE COLOCACIÓN DE PIEZAS CERÁMICAS EN PISCINAS

Once we have prepared the pool shell, Cerámica Mayor suggests the following steps to achieve a correct execution in the placement of special pieces for pool edges.

Una vez se haya ejecutado el vaso de la piscina y preparado el soporte para recibir el material cerámico, Cerámica Mayor sugiere seguir los siguientes pasos para conseguir una correcta ejecución en la colocación de las piezas especiales de borde.

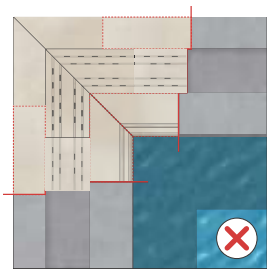

Incorrect alignment of pieces. Incorrect placement of pieces can cause breakage in pieces.

Una colocación incorrecta puede producir roturas en las piezas.

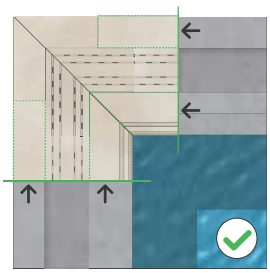

Correct alignment of pieces.These pieces must be cutted and adjusted on-site.

Alineación correcta de las piezas. Estas piezas se deberán de cortar y ajustar en obra.

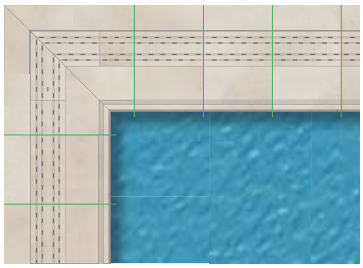

The placement of the pieces must start from the corners to the center of each side, keeping the linearity of the pieces.

La colocación de las piezas deberá de empezar de los extremos hacia el centro de cada uno de los lados, manteniendo la linealidad de las piezas.

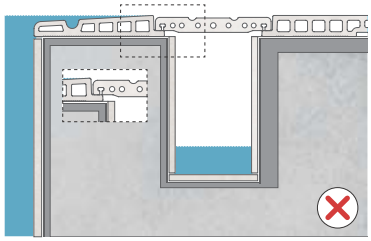

The grid should never be placed without joints due to the contractions and dilatations that pieces may suffer. Besides, the rubber provided by Ceramica Mayor must be always used to avoid vibrations.

Nunca se debe de colocar la rejilla sin junta debido a las contracciones y dilataciones que pueden sufrir las piezas. Además, es obligatorio la colocación de la goma proporcionada por Cerámica Mayor para evitar vibraciones.

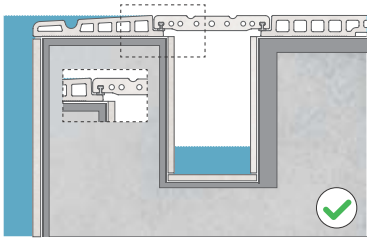

The grid must be placed over the edge and support flanges, and always with the rubber provided by Ceramica Mayor. Flexible, watertight and anti-acid tail mortar must be used for correct edge and support placement.

La rejilla deberá apoyar en las pestañas del borde y del soporte, colocando siempre la goma proporcionada por Cerámica Mayor. Se debe emplear mortero cola flexible, estanco y antiácido para la colocación del borde y soporte.

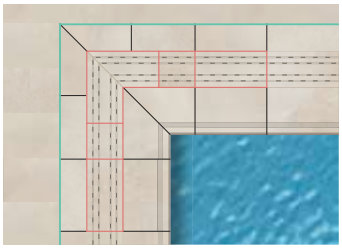

The expansion joints are very important to ensure correct ceramic pieces placement and to avoid possible breakages. Ceramica Mayor recommends:

- **Open joint minimum 4 mm size**
- **Closed joint minimum 4 mm size**
- **Expansion joint**

Las juntas son muy importantes en la colocación de las piezas para evitar posibles roturas. Cerámica Mayor recomienda:

- Junta abierta mínima 4mm
- Junta cerrada mínima 4mm
- Junta de dilatación

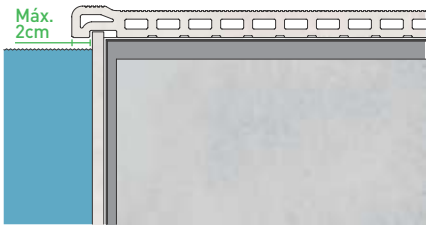

Ceramica Mayor suggests that the edge pieces never protrude more than 2 cm beyond the vertical wall of the pool shell.

Cerámica Mayor sugiere que la pieza de borde no sobresalga más de 2cm respecto el paramento vertical del vaso de la piscina. Un excesivo vuelo de la pieza podrá provocar una rotura en la misma.

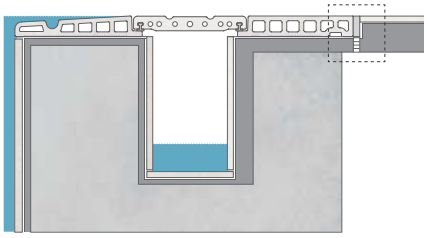

We also recommend placing an expansion joint between the edge pieces and terrace pieces to absorb possible contractions and dilatations. Moreover, every 25 sqm or 5 linear metres, expansion joints must be placed to avoid ceramic pieces breakages.

Recomendamos colocar una junta de dilatación entre el borde y la terraza para absorber las posibles contracciones y dilataciones. Además, cada 25m² o 5 ml colocar la junta de dilatación para evitar las roturas de piezas cerámicas.

¡AVISO IMPORTANTE! ANTES DE LA PUESTA EN OBRA.

- **Verificar que la calidad que figura impresa en el embalaje se corresponde con la del material solicitado.**
- **Verificar la ausencia de defectos visibles (baldosas de 1ª calidad).**
- **Se requiere, al colocar, mezclar piezas de varias cajas.**
- **No se admitirán reclamaciones de problemas derivados del incumplimiento de estas premisas cuando el material ya esté colocado.**

PARA CUALQUIER RECLAMACIÓN ES NECESARIA LA REFERENCIA DE LA CAJA

PROCEDIMIENTO PARA LA COLOCACIÓN

PREPARACIÓN DE LOS MATERIALES

- Cemento de agarre
- Nivel manual y elementos de medición necesarios
- Cuñas de nivelación
- Crucetas
- Pasta de rejunte
- Paleta
- Llana dentada
- Productos de limpieza

COMPROBAR LA CORRECTA NIVELACIÓN DEL SOPORTE

En terrazas y espacios exteriores es muy importante evacuar el agua correctamente para evitar que ésta quede estancada en la superficie. Cerámica Mayor recomienda lo siguiente:

- Imprescindible dar una pendiente mínima que esté comprendida entre el 1-3%.
- Se deberán colocar los suficientes canales sumideros para que no existan problemas de evacuación de aguas pluviales.
- El terreno tendrá que estar correctamente impermeabilizado y drenado para evitar el ascenso del agua por capilaridad.
- Se deberá de utilizar mortero de nivelación, también conocido como autonivelante con el fin de obtener un soporte sólido preparado para recibir las piezas de gres porcelánico.

LIMPIEZA DE LA SUPERFICIE

Se deberá de comprobar que la superficie esté exenta de restos de otros materiales tales como residuos de cemento, grasas, polvo, etc.

REPLANTEO DE LA SUPERFICIE

Con el fin de aprovechar al máximo el material cerámico se deberá de establecer una línea principal a partir de la cual se iniciará la colocación. En el replanteo se tendrán que tener en cuenta:

- Juntas perimetrales: Tendrá que ser > 5,00mm.
- Juntas estructurales: Deberán de coincidir con las juntas estructurales del edificio y serán como mínimo de 10mm y tendrán que ser de un material flexible.
- Junta de partición: En áreas entre 20-30m² o 6-8ml se requerirá de una junta de partición de > 5,00mm.
- Juntas de colocación: Para la colocación de Material Rectificado se requiere una junta de colocación >2,50 mm. Para la colocación de Material No Rectificado se requiere una junta de colocación >4,00mm, y además, se colocarán de forma trabada o en espiga (no se colocarán a más de $^1/_4$ de su dimensión)

ELECCIÓN Y COLOCACIÓN DEL MATERIAL DE AGARRE

El material adhesivo a utilizar será cemento cola flexible C-2 TE S2 apropiado para la instalación de pavimento de gres porcelánico.

C: Adhesivo cementoso
2: Adhesivo mejorado
T: Adhesivo con deslizamiento reducido
E: Adhesivo con tiempo abierto ampliado
S2: Adhesivo altamente deformable

Una vez preparada la mezcla siguiendo las instrucciones del fabricante del producto, extenderemos con la ayuda de una llana dentada el cemento de agarre sobre la superficie previamente compacta y nivelada.

Se deberá extender también cemento de agarre en la parte posterior de la pieza con una llana dentada, generando de esta forma un doble encolado.

INSTALACIÓN DE LA PIEZA CERÁMICA

Con la ayuda de una maza de goma flexible se fijará la baldosa cerámica eliminando posibles burbujas de aire producidas por el material de agarre.

ELECCIÓN Y COLOCACIÓN DE MATERIAL DE REJUNTE

El material de rejunte a utilizar en las juntas perimetrales, juntas de colocación y juntas de partición sera rejuntado cementoso mejorado tipo CG2.

Una vez preparada la mezcla, siguiendo las instrucciones del fabricante del producto, extenderemos el material de rejuntado entre la separación de las piezas y se fijará con la ayuda de una llana de rejuntado.

RECOMENDACIÓN DE MONTAJE PARA BASES

37.5x75
20x120
30x120
60x120

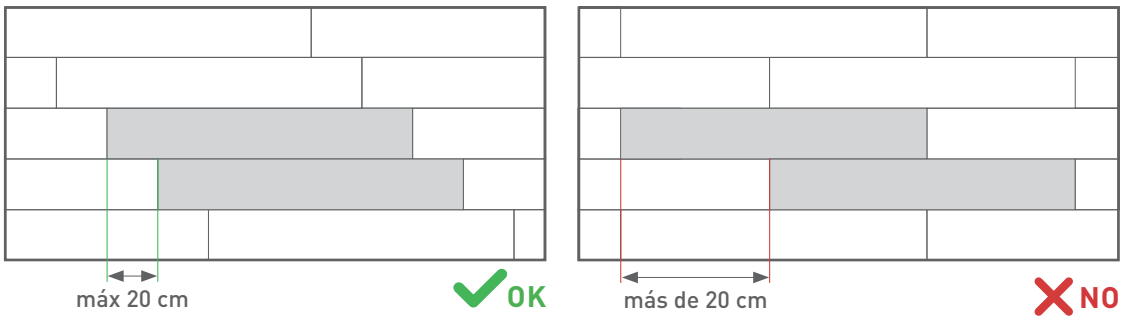

LIMPIEZA TRAS LA COLOCACIÓN

Es muy importante que, tras el rejuntado, se realice una buena limpieza para eliminar residuos y suciedad en general de la obra.
Hay que tener en cuenta que los productos de limpieza con agentes especiales no son necesarios e incluso pueden causar problemas a largo plazo ya que pueden depositar capas pegajosas de grasa, cera o plástico que tienen un efecto negativo en la apariencia, higiene, antideslizamiento y limpieza.

Los siguientes principios básicos se aplican al proceso de limpieza:

- Selección de un agente de limpieza adecuado.
- Esperar el tiempo necesario para que el agente de limpieza se filtre debajo de la suciedad y la afloje.
- Ayudar mecánicamente a este proceso mediante cepillos o métodos de limpieza apropiados. No utilizar en ningún caso almohadillas o cepillos con superficies abrasivas.
- Limpiar a fondo, enjuagar o aspirar la suciedad suelta.

Si con el transcurso del tiempo se observa una superficie de aspecto plástico con mayor dificultad para mantenerse, limpia de forma general, suele deberse a la formación de una capa superficial. Esa capa resulta difícil de eliminar con la fregona convencional, por lo que, para eliminarla y conseguir la superficie orginal, se debe emplear una disolución ligeramente ácida (añadir salfumán en una proporción 5% en agua) y ejercer una frotación más intensa (cepillo de púas de plástico duro). Aclarar con suficiente agua para eliminar la suciedad desincrustada.

No conviene utilizar agentes de limpieza que contengan ceras, ya que terminan formando una película sobre la baldosa que favorece la absorción y retención de sustancias extrañas, originando manchas fácilmente detectables y más difíciles de eliminar con la limpieza ordinaria.

Si se forman incrustaciones de jabón o de carbonatos del agua, conviene efectuar limpiezas periódicas con un producto detergente adecuado, dejándolo en reposo durante unos minutos antes de proceder a su eliminación.
El empleo de un mocho de microfibras y agua muy caliente favorecerá el secado de la superficie y minimizará la creación de una capa superficial sobre la baldosa (esta capa superficial facilita el posterior marcado de las huellas y una mayor propensión a captar la suciedad).

Para limpiezas extraordinarias, por ejemplo, las que son necesarias sobre superficies que han estado abandonadas de la limpieza mucho tiempo, se deben emplear detergentes en polvo o líquidos, frotando con una esponja o estropajo.

Especial atención a las juntas entre baldosas, que deberán restaurarse en caso de falta de integridad o estanqueidad, con sellantes adecuados. No es aconsejable la utilización de cuchillas o espátulas metálicas sobre la superficie vidriada ni el uso de productos concentrados sin haber probado antes en una parte no a la vista del material para confirmar la resistencia química del pavimento.

Accidentalmente, nos podemos encontrar con que el pavimento o revestimiento cerámico se manche por acción de alguna sustancia de diversa naturaleza. Existen procedimientos físicos y químicos para la eliminación de manchas, debiéndose adoptar el más adecuado según el tipo de baldosa y naturaleza de la mancha.

A contunuación, como ejemplo, se exponen algunos productos adecuados para el tratamiento de determinadas manchas según su naturaleza:

- Adhesivo cementoso: Detergente ácido.
- Restos de junta: Detergente ácido.
- Manchas orgánicas: Detergente alcalino.
- Pintura de rotulador: Disolvente (aguarrás, acetona, etanol).
- Restos de goma: Detergente alcalino, disolvente.
- Manchas de lápiz: Goma de borrar blanda.
- Grasa y mugre: Bicarbonato y agua.
- Tintas, mercromina: Solución diluida de hipoclorito sódico (lejía).
- Yodo o bromo: Detergente ácido, agua oxigenada o solución diluida de hipoclorito sódico (lejía), amoniaco.
- Sangre: Detergente ácido, agua oxigenada o solución diluida de hipoclorito sódico (lejía).
- Café, té, alimentos, fruta, zumo o cosméticos: Detergente normal disuelto en agua caliente con agua oxigenada o hopoclorito sódico (lejía).
- Restos de silicona: Cuchilla para limpiar vitrocerámica en superficies lisas y que no sean susceptibles de rayado. Para superficies con relieve o brillantes delicadas frente al rayado, se puede utilizar una mezcla de acetona y éter a partes iguales, aplicar sobre la silicona y esperar a que se desprenda.
- Alquitrán, betún, salpicaduras de pintura, residuos de juntas de expansión: Disolvente (aguarrás, acetona, etanol, gasolina).
- Resinas epoxídicas: Decapantes o agentes de limpieza especiales.

Cuando no se conozca la naturaleza de la mancha conviene realizar pruebas con diferentes detergentes, enjuagando la superficie con agua y secándola después de cada prueba. Puede resultar eficaz repetir el tratamiento varias veces o emplear agua caliente para favorecer la reacción. En cualquier caso, conviene consultar la ficha técnica del producto limpiador. Limpiar las superfícies antideslizantes mejor con cepillo o limpiadores de alta presión o vapor.

NO SE DEBEN EMPLEAR EN LA LIMPIEZA PERIÓDICA SISTEMAS ROTATIVOS O MECÁNICOS CON ABRASIVOS DE DISTINTA NATURALEZA, YA QUE PUEDEN MODIFICAR EL BRILLO INICIAL, SEGÚN INTENSIDAD DEL TRATAMIENTO E INCLUSO EN CONDICIONES EXTREMAS, SEGÚN PRESIÓN Y ABRASIVO UTILIZADO, DETERIORAR LA SUPERFICIE Y REDUCIR LA RESISTENCIA AL DESLIZAMIENTO.

Los agentes de limpieza, dispositivos y procedimientos deben ser adecuados para el tipo de suciedad y el área de aplicación. Los restos de agentes de limpieza o desinfección pueden hacer que la superficie del piso sea resbaladiza y debe lavarse completamente. Los agentes de limpieza formadores de película también tienen un efecto negativo sobre la resistencia al deslizamiento. De igual manera, las aguas con mucha cal producen sedimentación sobre las baldosas y puede resultar en que la superficie quede resbaladiza, por lo que deben limitarse con mayor frecuencia de limpieza o con la instalación de descalcificaciones para el agua con cal.

IMPORTANT! BEFORE STARTING INSTALLATION, PLEASE NOTE THE FOLLOWING:

- **Verify that the received material is what the customer ordered.**
- **Ensure that there are no important physical defects (in 1st quality material).**
- **It is recommended to mix pieces from several boxes when setting.**
- **Claims will not be accepted when the above conditions have not been fulfilled and the material has been installed.**

THE BOX REFERENCE WILL BE NECESSARY FOR ANY CLAIM

PROCEDURE FOR PLACEMENT

PREPARATION OF MATERIALS

- Grip cement
- Spirit level and measuring elements
- Levelling wedges
- Auto-levelling spacers
- Grouting material
- Trowel
- Serrated trowel
- Cleaning products

CHECK THE CORRECT LEVELLING OF THE SUPPORT

On terraces and outdoor spaces it is very important to drain water correctly to prevent it from stagnating on the surface. Cerámica Mayor recommends the following:

- It is essential to provide a minimum slop of between 1-3%.
- Sufficient drainage channels should be installed to avoid rainwater drainage problems.
- The ground must be properly waterproofed and drained to prevent water rising by capillary action.
- Levelling mortar or also known as self-levelling mortar must be used to achieve a solid substrate ready to receive the stoneware tiles.

SURFACE CLEANLINESS

The surface must be checked to ensure that it is free of other materials such as cement residues, grease, dust, etc.

LAYING OUT THE SURFACE.

In order to avoid the wastage of material, a main line should be established from which the tile installation will begin. In the layout, the following must be taken into account:

- Perimeter joints: These should be > 5.00mm.
- Structural joints: These shall coincide with the structural joints of the building and shall be at least 10mm and be made of a flexible material.
- Partition joint: In areas between 20-30m² or 6-8ml a partition joint of > 5.00mm will be required.
- Tile joints: For the installation of Rectified Material, a tile joint >2.50mm is required. For the installation of Not Rectified Material is necessary a tile joint >4.00mm, and in addition, they shall be installed in a random laying or herringbone manner (they shall not be installed at more than $^1/_4$ of their dimension).

CHOICE AND INSTALLATION OF THE BONDING MATERIAL

The adhesive material to be used shall be C-2 TE S2 flexible cementitious adhesive suitable for the installation of porcelain stoneware flooring.

C: Cementitious adhesive
2: Improved adhesive
T: Reduced slip adhesive
E: Adhesive with extended open time
S2: Highly deformable adhesive

Once the mixture has been prepared according to the product manufacturer's instructions, spread the bonding cement on the previously compacted and levelled surface with the help of a notched trowel.

The bonding cement should also be spread on the back of the workpiece with a notched trowel, thus creating a double bond.

INSTALLATION OF THE CERAMIC TILE

With the help of a flexible rubber mallet, the ceramic tile will be fixed, eliminating possible air bubbles produced by the bonding material.

CHOICE AND INSTALLATION OF GROUT.

The grout material to be used in the perimeter joints, tile joints and partition joints shall be CG2 type improved cementitious grout.

Once the mixture has been prepared, following the product manufacturer's instructions, spread the grout between the separation of the pieces and fix it with the help of a grout trowel.

TILES MOUNTING RECOMMENDATION

37.5x75
20x120
30x120
60x120

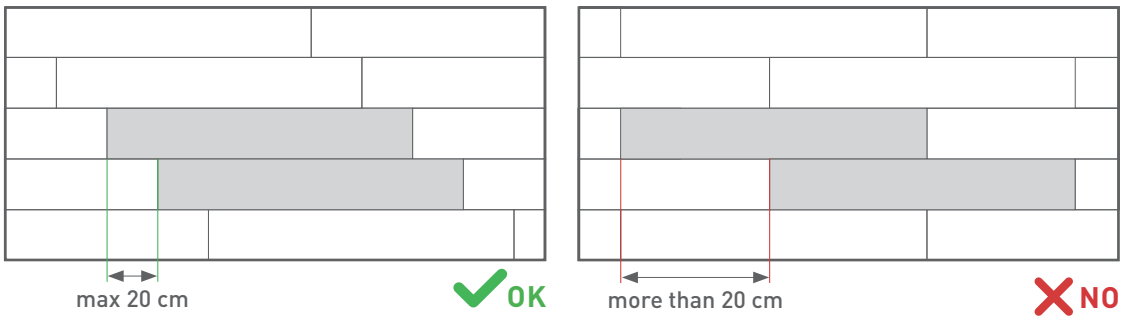

CLEANING AFTER INSTALLATION

To finish this process, it is very important that after grouting, a good cleaning is carried out to remove residues and dirt in general from the building site. It is important to note in this process that cleaning agents with special care products are not necessary and can even cause problems in the long run as they can deposit sticky layers of grease, wax or plastic that have a negative effect on appearance, hygiene, slip resistance and cleanliness. The following basic rules should be applied to the cleaning process:

- Select the best suitable cleaning product.
- Give it the enough time to penetrate and dissolve the dirt.
- It is recommended to use mechanical methods to help in the cleaning process like brush or mop. Avoid abrasive brushes that could damage the surface.
- Last part is to wash away with plenty clean water all the dirt and remains of cleaning product.

If, over time, a plastic-looking surface becomes more difficult to keep clean, this is usually due to the formation of a surface layer. This layer is difficult to remove with a conventional mop, so to remove it and achieve the original surface, use a slightly acidic solution (add 5% acid-based cleaning in water) and scrub more intensely (with a hard plastic bristle brush).

Subsequently rinse with sufficient water to remove the dirt. It is not recommended to use cleaning agents that contain waxes in their composition, as they end up forming a film on the ceramic tile that favours the absorption and retention of foreign substances, causing stains that are easily detectable and more difficult to remove with ordinary cleaning operations. If soap or carbonate deposits are formed in the water, it is convenient to clean periodically with a suitable detergent product, leaving it to stand for a few minutes before removing it.

The use of a micro-fibre mop and very hot water will favour the drying of the surface and minimise the creation of a surface layer on the tile (this surface layer facilitates the subsequent marking of footprints and a greater probability of dirt pick-up).

For extraordinary cleaning, for example, on surfaces that have been neglected for a long time, powder or liquid detergents should be used, applied by rubbing with a sponge or scouring sponge.

Special attention should be paid to the joints between tiles, which should be restored in case of lack of integrity or watertightness, with suitable sealants. It is not advisable to use metal blades or trowels on the glazed surface. It is also not recommended to use concentrated products without first testing this product on an unexposed part to confirm the chemical resistance of the tiles.

Accidentally, we may find that the ceramic floor or wall tile is stained by the action of one or more substances of different kinds. There are physical and chemical procedures for removing stains and incrustations, and the most suitable one should be adopted according to the type of tile and the nature of the stain.

The following are some examples of products that can be used to treat certain stains depending on their nature:

- Cementitious adhesive: Acid detergent
- Joint residues: Acid detergent
- Organic stains: alkaline detergent
- Marker pen paint: Solvent (turpentine, acetone, ethanol)
- Gum residues: Alkaline detergent, solvent
- Pencil smudges: Soft eraser
- Grease and grime: Baking soda and water
- Inks, mercurochrome: diluted sodium hypochlorite solution (bleach)
- Iodine or bromine: Acid detergent, hydrogen peroxide or dilute sodium hypochlorite solution (bleach), ammoniac.
- Blood: Acid detergent, hydrogen peroxide or dilute sodium hypochlorite solution (bleach).
- Coffee, tea, food, fruit, juice or cosmetics: Normal detergent dissolved in hot water with hydrogen peroxide or sodium hypochlorite (bleach).
- Silicone residues: Blade for cleaning glass ceramic on smooth surfaces that are not susceptible to scratching.
- For embossed or shiny surfaces that are sensitive to scratching, a mixture of equal parts of acetone and ether can be used, applied to the silicone and allowed to come off.
- Tar, bitumen, paint splashes, expansion joint residues: Solvent (turpentine, acetone, ethanol, petrol).
- Epoxy resins: Paint strippers or special cleaning agents.

When the nature of the stain is not known, it is better to test with different detergents, washing the surface with water and drying it after each test. In other cases, it may be effective to repeat the treatment several times or to use hot water to encourage the reaction. In any case, it is important to consult the technical data sheet of the cleaning product. Non-slip surfaces are best cleaned with a brush or with high-pressure or steam cleaners.

WE SHOULD NOT USE CLEANING MACHINES (ABRASIVE MECHANICAL BRUSHES) PERIODICALLY FOR THE CLEANING PROCESS AS THIS MAY AFFECT TO INITIAL GLOSS OF THE SURFACE OR COULD EVEN DAMAGE THE TILE PROPERTIES LIKE THE SLIP RESISTANCE .

The cleaning agent, cleaning device and cleaning process must be suitable for the type of contamination and the area of use. Residues of cleaning or disinfecting agents can make the floor surface slippery and should be thoroughly washed off. Cleaning agents that create a coating also have a negative effect on slip resistance. In the same way, water with significant amounts of limescale causes sedimentation on the tiles, which can result in a slippery floor surface, so that incrustations must be limited, possibly by more frequent cleaning or by installing descalers for the cleaning water.

PIECES DIMENSIONS
DIMENSIONES DE LAS PIEZAS

14.7x14.7*
OUT Base
3·C
0.8 cm

14.7x14.7*
IN Base
1·A
0.83 cm

Skirting board *Rodapié*

9x60
0.9 cm

37.5x75R
OUT Base
3·C
0.9 cm

60x60R
OUT Base
3·C

60x60R
IN Base
1·A
0.9 cm

14.5x120R
Riser *Tabica*
0.9 cm

75x75R
OUT Base
3·C

75x75R
IN Base
1·A
0.9 cm

20x120R
OUT Base
3·C

20x120R
IN Base
1·A
0.9 cm

30x120R
OUT Base
3·C

30x120R
IN Base
1·A
0.9 cm

60x120R 2CM
OUT Base
3·C
2 cm

60x120R
OUT Base
3·C

60x120R
IN Base
1·A
1.02 cm

90x90R
OUT Base
3·C

90x90R
IN Base
1·A
0.9 cm

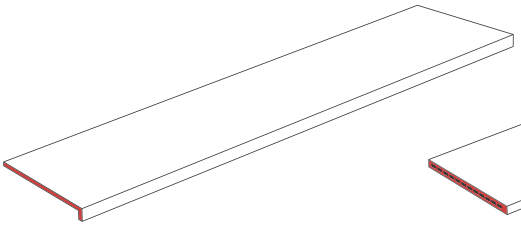

Recto Step 33x120
Peldaño Recto 33x120
47.2x12.9 in. | 33x120 cm
0.43 in. | 1.1 cm
1.33 in. | 3.4 cm

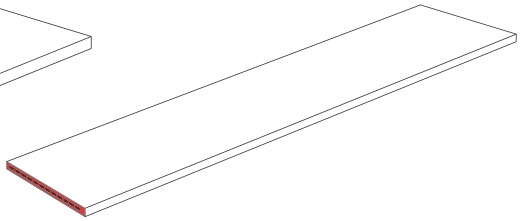

Full Step 33x120
Peldaño Completo 33x120
47.2x12.9 in. | 33x120 cm
0.94 in. | 2.4 cm

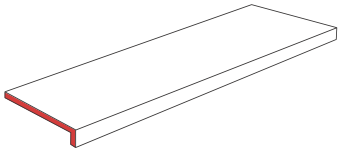

Window sill 18x50
Vierteaguas 18x50
7.08x19.68 in. | 18x50 cm
0.43 in. | 1.1 cm
1.26 in. | 3.2 cm

MONOBLOCK

ONE PIECE, NOT GLUED

UNA PIEZA, SIN PEGADO

TECHNICAL INFORMATION OF THE BASES
INFORMACIÓN TÉCNICA DE LAS BASES

Resistance to surface abrasion Resistencia a la abrasión	EN ISO 10545-7	PEI IV-V
Frost resistance Resistencia a la helada	EN ISO 10545-12	✔
Thermal shock resistance Resistencia al choque térmico	EN ISO 10545-9	✔
Modulus of rupture Resistencia a la flexión	EN ISO 10545-4	>23N/mm^2
Antislip · OUT Antideslizante · OUT	DESLIZAMIENTO	UNE 41901 Clase 3
Antislip · OUT Antideslizante · OUT	Antislip Antideslizante	DIN 51130 R11
Antislip · OUT Antideslizante · OUT	Antislip Antideslizante	DIN 51097 Clase C

Stain resistance Resistencia a las manchas	EN ISO 10545-14	5
Chemical resistance Resistencia química	EN ISO 10545-13	GA/GLA/GHA
Scratch resistance · OUT Resistencia al rayado · OUT	UNE 67101	9
Water absorption Absorción de agua	EN ISO 10545-3	<0,5%
Fire resistance Resistencia al fuego	CLASE A1fl Sin necesidad de ensayo (Decisión 96/603/ECC Modificada)	✔
Impact resistance Resistencia al impacto	EN ISO 10545-5	✔
Dimensional tolerance Tolerancia dimensional	Dimensional tolerance Tolerancia dimensional	✔

PACKING LIST | 2023

FECHA: 01/06/2023

PAVIMENTO

	pulgadas	piezas/caja	m²/caja	cajas/palet	kg/caja	kg/palet bruto	m²/palet	piezas/palet	tamaño palet	ETERNA	CALACATTA	LAD	SALEM	TROPIC	AMAZONIA	CUPIRA	CROSSCUT	CEMENTS	WOODS	STROMBOLI	SEA ROCK	BALI
BASE 60x60R cm - OUT	23,6"x 23,6"	4	1,4400	32	27,00	950	46,08	128	120x80x74				♦				●			●		
BASE 60x60R cm - IN	23,6"x 23,6"	4	1,4400	32	27,00	950	46,08	128	120x80x74				♦				●					
BASE 37,5x75R cm - OUT	14,8"x 29,5"	4	1,1250	55	23,50	1.320	61,87	220	120x80x89	●		●				●	●	●		●	●	
BASE 75x75R cm - OUT	29,5"x 29,5"	2	1,1250	48	23,50	1.160	54,00	96	120x80x90									●		●		
BASE 75x75R cm - IN	29,5"x 29,5"	2	1,1250	48	23,50	1.160	54,00	96	120x80x90									●		●		
BASE 20x120R cm - IN	7,8"x 47,2"	7	1,6800	44	34,54	1.520	73,92	308	120x80x83						●				●			
BASE 20x120R cm - OUT	7,8"x 47,2"	7	1,6800	44	34,54	1.520	73,92	308	120x80x83						●				●			
BASE 30x120R cm - OUT	11,6"x 47,2"	4	1,4400	36	33,37	1.334	57,60	160	120x80x74						●							
BASE 30x120R cm - IN	11,6"x 47,2"	4	1,4400	36	33,37	1.334	57,60	160	120x80x74						●							
BASE 60x120R cm - OUT	23,6"x 47,2"	2	1,4400	32	31,65	1.033	46,08	64	120x84x74	●	●	●	♦			■	●	⬟		●		
BASE 60x120R cm - IN	23,6"x 47,2"	2	1,4400	32	31,65	1.033	46,08	64	120x84x74	●	●		♦			✸	●	⬟		●		
BASE 90x90R cm - OUT	35,4"x 35,4"	2	1,6200	30	32,50	1.035	48,60	60	106x95x74			●	●				●					
BASE 90x90R cm - IN	35,4"x 35,4"	2	1,6200	30	32,50	1.035	48,60	60	106x95x74			●	●				●					
BASE 120x120R cm - OUT	47,2"x 47,2"	1	1,4400	40	31,00	1.265	57,6	40	135x121x58				♦									
BASE 120x120R cm - IN	47,2"x 47,2"	1	1,4400	40	31,00	1.265	57,6	40	135x121x58				♦									
BASE 60x120R cm de 2 cm - OUT	23,6"x 47,2"	1	0,7200	27	34,37	928	19,44	27	120x84x74								●			⬢		
BASE 14,7x14,7* cm - IN	5,8"x 5,8"	42	0,9076	80	16,20	1.296	72,60	3.360	120x80x89					●								
BASE 14,7x14,7* cm - OUT	5,8"x 5,8"	44	0,9508	80	16,97	1.357	76,06	3.520	120x80x89					●		▼						●
PELDAÑO RECTO 120x33 cm - OUT	12,9"x 47,2"	2	-	32	23,18	742	-	64	125x110x81.5	●	●	●	●		●	●	●	●	●	●	●	
PELDAÑO RECTO 1 TAPA 120x33 cm - OUT	12,9"x 47,2"	1	-	32	11,59	371	-	32	125x110x81.5	●	●	●	●		●	●	●	●	●	●	●	
PELDAÑO RECTO 2 TAPAS 120x33 cm - OUT	12,9"x 47,2"	1	-	32	12,00	386	-	32	125x110x81.5	●	●	●	●		●	●	●	●	●	●	●	
PELDAÑO RECTO 120x33 cm - IN	12,9"x 47,2"	2	-	32	23,18	742	-	64	125x110x81.5	●	●	●	●		●	✸	●	●	●	●		
PELDAÑO RECTO 1 TAPA 120x33 cm - IN	12,9"x 47,2"	1	-	32	11,59	371	-	32	125x110x81.5	●	●	●	●		●	✸	●	●	●	●		
PELDAÑO RECTO 2 TAPAS 120x33 cm - IN	12,9"x 47,2"	1	-	32	12,00	386	-	32	125x110x81.5	●	●	●	●		●	✸	●	●	●	●		
PELDAÑO COMPLETO 120x33 cm - OUT	12,9"x 47,2"	2	-	40	32,40	1.296	-	80	125x110x81.5								●		●	●	●	
ZANQUÍN RECTO 9x45 cm (D/I)	3,5"x 17,7"	8 set	-	99	19,20	1.901	-	792 set	-	●	●	●	●		●	●	●	●	●	●	●	
ZANQUÍN COMPLETO 9x45 cm (D/I)	3,5"x 17,7"	8 set	-	99	19,21	1.902	-	792 set	-								●	●	●	●	●	
RODAPIÉ 9x60 cm	3,5"x 23,6"	10	-	108	15,36	1.658	-	1.080	110x95x96	●	●	●	●		●	●	●	●	●	●	●	
TABICA 14,5x120 cm	5,3"x 47,2"	6	-	75	22,20	1.665	-	450	125x110x90	●	●	●	●		●	●	●	●	●	●	●	
VIERTEAGUAS 18x50 cm	7,1"x 19,6"	6	-	72	14,04	1.011	-	432	110x95x115										●	●	●	
VIERTEAGUAS 18x50 CORTE *Ref. VIER EE00 18x50 | VIER EI00 18x50*	-	-	-	-	-	-	-	-	-										●	●	●	
SAMOA																						
BORDE SAMOA - *Ref. BPSA 0000 50x120*	19,6"x 47,2"	1	-	42	25,50	1.071	-	42	125x110x64			●	♦				●			✖		
BORDE SAMOA PACK ESQUINA *Ref. BPSA EE00 50x120 / BPSA EI00 50x120*	-	1 set	-	-	-	-	-	-	-			●	♦				●			✖		
BORDE CURVO SAMOA *Ref. BPSA RE00 50x_ / BPSA RI00 50x_*	-	/radio	-	-	-	-	-	-	-			●	♦				●			✖		
CRETA																						
BORDE CRETA - *Ref. BPCR 0000 33x50*	12,9"x 19,6"	2	-	60	13,60	816	-	120	110x85x80		●	●	♦			●	●	●	●	●		
BORDE CRETA PACK ESQUINA *Ref. BPCR EE00 33x50 / BPCR EI00 33x50*	-	1 set	-	-	-	-	-	-	-		●	●	♦			●	●	●	●	●		
BORDE CURVO CRETA *Ref. BPCR RE00 33x_ / BPCR RI00 33x_*	-	/radio	-	-	-	-	-	-	-		●	●	♦			●	●	●	●	●		

PISCINA / BORDES DE PISCINA	MIKONOS	BORDE MIKONOS *Ref. BPMI 0000 45x70*	17,7"x 27,5"	2	-	22	30,10	663	-	44	110x75x90											●		
		PACK ESQUINA BORDE MIKONOS *Ref. BPMI EE00 45x70 / BPMI EI00 45x70*	-	1 set	-	-	-	-	-	-	-											●		
		BORDE MIKONOS CURVO *Ref. BPMI RE00 45X_ / BPMI RI00 45X_*	-	/radio	-	-	-	-	-	-	-											●		
	MAUI	BORDE MAUI - *Ref. BPMA 0000 33x50*	12,9"x 19,6"	2	-	60	13,30	798	-	120	110x85x80			●	♦				●			●		
		BORDE MAUI PACK ESQUINA *Ref. BPMA EE00 33x50 / BPMA EI00 33x50*	-	1 set	-	-	-	-	-	-	-			●	♦				●			●		
		BORDE CURVO MAUI *Ref. BPMA RE00 33x_ / BPMA RI00 33x_*	-	/radio	-	-	-	-	-	-	-			●	♦				●			●		
	BORA	BORDE BORA - *Ref. BPBO 0000 20x50*	7,9"x 19,6"	2	-	104	9,20	957	-	208	110x95x90								●			●		
		BORDE BORA PACK ESQUINA *Ref. BPBO EE00 20x50 / BPBO EI00 20x50*	-	1 set	-	-	-	-	-	-	-								●			●		
		BORDE CURVO BORA *Ref. BPBO RE00 20x_ / BPBO RI00 20x_*	-	/radio	-	-	-	-	-	-	-								●			●		
	ARUBA	BORDE ARUBA - *Ref. BPAR 0000 25x50*	9,8"x 19,6"	2	-	66	11,35	750	-	132	110x95x90								●			●		
		BORDE ARUBA PACK ESQUINA *Ref. BPAR EE00 25x50 / BPAR EI00 25x50*	-	1 set	-	-	-	-	-	-	-								●			●		
		BORDE CURVO ARUBA - *Ref. BPAR RE00 25x_ / BPAR RI00 25x_*	-	/radio	-	-	-	-	-	-	-								●			●		
	CANARIAS	BORDE SOPORTE CANARIAS - *Ref. BSCA 0000 18x50*	7,1"x 19,6"	2	-	88	9,32	820	-	176	110x95x90								●			●		
		PACK ESQUINA BORDE SOPORTE CANARIAS *Ref. BSCA EE00 18x50 / BSCA EI00 18x50*	-	1 set	-	-	-	-	-	-	-								●			●		
		BORDE SOPORTE CANARIAS CURVO *Ref. BSCA RE00 18x_ / BSCA RI00 18x_*	-	/radio	-	-	-	-	-	-	-								●			●		
REJILLAS DE DRENAJE	RJ25 RJ25 FLEX ANTISHOCK	REJILLA CERÁMICA RJ25 - *Ref. RJ25 0000 25x50*	9,8"x 19,6"	2	-	96	9,60	922	-	192	110x95x90		●	●	♦			●	●	●	●	●		
		REJILLA CERÁMICA RJ25 PACK ESQUINA *Ref. RJ25 E000 25x_*	-	1 set	-	-	-	-	-	-	-		●	●	♦			●	●	●	●	●		
		REJILLA CERÁMICA RJ25 CURVA *Ref. RJ25 RE00 25x_ / RJ25 RI00 25x_*	-	/radio	-	-	-	-	-	-	-		●	●	♦			●	●	●	●	●		
		REJILLA CERÁMICA RJ25 FLEX - *Ref. RJ25 FLEX 25x50*	9,8"x 19,6"	2	-	96	9,60	922	-	192	110x105x90		●	●	♦			●	●	●	●	●		
		REJILLA CERÁMICA RJ25 FLEX PACK ESQUINA *Ref. RJ25 E000 FLEX 25x_*	-	1 set	-	152	4,20	638	-	152	-		●	●	♦			●	●	●	●	●		
	RJ20 RJ20 FLEX ANTISHOCK	REJILLA CERÁMICA RJ20 - *Ref. RJ20 0000 20x50*	7,9"x 19,6"	2	-	128	7,80	998	-	256	110x95x90				♦				●			●		
		REJILLA CERÁMICA RJ20 PACK ESQUINA *Ref. RJ20 E000 20x_*	-	1 set	-	-	-	-	-	-	-				♦				●			●		
		REJILLA CERÁMICA RJ20 CURVA *Ref. RJ20 RE00 20x_ / RJ20 RI00 20x_*	-	/radio	-	-	-	-	-	-	-				♦				●			●		
		REJILLA CERÁMICA RJ20 FLEX - *Ref. RJ20 FLEX 20x50*	7,9"x 19,6"	2	-	128	7,80	998	-	256	110x105x90				♦				●			●		
		REJILLA CERÁMICA RJ20 FLEX PACK ESQUINA *Ref. RJ20 E000 FLEX 20x_*	-	1 set	-	152	3,90	593	-	152	-				♦				●			●		
SOLUCIONES	MEDIA CAÑA	MEDIA CAÑA - *Ref. MDCA E000 4,5x50 / MDCA I000 5,5x50*	1,8x19,7"/ 2,1"x19,7"	-	-	-	-	-	-	-	-		●	●	♦	●		●	●	●	●	●		●
		MEDIA C. ESQUINA - *Ref. MDCA EE00 4,5x4,5 / MDCA EI00 5,5x5,5*	1,8"x1,8"/ 2,1"x2,1"	-	-	-	-	-	-	-	-		●	●	♦	●		●	●	●	●	●		●
		MEDIA C. ÁNGULO - *Ref. MDCA AE00 6,5x6,5 / MDCA AI00 6,5x6,5*	2,5"x2,5" / 2,5"x2,5"	-	-	-	-	-	-	-	-		●	●	♦	●		●	●	●	●	●		●
		MEDIA C. CANTO - *Ref. MDCA CE00 4,5x16 / MDCA CI00 5,5x16*	1,8"x6,3"/2,1"x6,3"	-	-	-	-	-	-	-	-		●	●	♦	●		●	●	●	●	●		●
		GOMA PARA REJILLA - *Ref. 7966*	-	-	-	-	-	-	-	-	-		●	●	♦			●	●	●	●	●		
		COSTE EXTRA CURVA ESPECIAL - *Ref. 6624*	-	-	-	-	-	-	-	-	-		●	●	♦			●	●	●	●	●		

CERÁMICA MAYOR S.A.
C.I.F. A-03108669
Partida Planet, s/n
03510 Callosa d'En Sarrià
(Alicante-España)
+34 965 881 175
info@ceramicamayor.com

www.ceramicamayor.com

(*) Bases sin rectificar
(R) Bases rectificadas
Los pesos pueden sufrir variaciones

(●) Cements: Snow
(■) Cupira: Hueso + Marengo
(▼) Cupira: Multi + Marengo

(✸) Cupira: Hueso
(⬢) Stromboli: Light
(✖) Stromboli: Light + Cream

(♦) Salem: Clar

PACKING LIST | 2023

DATE: 01/06/2023

FLOOR TILES

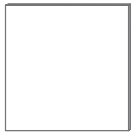

	inches	pieces/box	SQM/box	box/pallet	kg/box	kg/pallet gross	SQM/pallet	pieces/pallet	pallet size	ETERNA	CALACATTA	LAD	SALEM	TROPIC	AMAZONIA	CUPIRA	CROSSCUT	CEMENTS	WOODS	STROMBOLI	SEA ROCK	BALI
BASE 60x60R cm - OUT	23,6"x 23,6"	4	1,4400	32	27,00	950	46,08	128	120x80x74				♦				●			●		
BASE 60x60R cm - IN	23,6"x 23,6"	4	1,4400	32	27,00	950	46,08	128	120x80x74				♦				●					
BASE 37,5x75R cm - OUT	14,8"x 29,5"	4	1,1250	55	23,50	1.320	61,87	220	120x80x89	●		●				●	●	●		●	●	
BASE 75x75R cm - OUT	29,5"x 29,5"	2	1,1250	48	23,50	1.160	54,00	96	120x80x90									●		●		
BASE 75x75R cm - IN	29,5"x 29,5"	2	1,1250	48	23,50	1.160	54,00	96	120x80x90									●		●		
BASE 20x120R cm - IN	7,8"x 47,2"	7	1,6800	44	34,54	1.520	73,92	308	120x80x83						●				●			
BASE 20x120R cm - OUT	7,8"x 47,2"	7	1,6800	44	34,54	1.520	73,92	308	120x80x83						●				●			
BASE 30x120R cm - OUT	11,6"x 47,2"	4	1,4400	36	33,37	1.334	57,60	160	120x80x74						●							
BASE 30x120R cm - IN	11,6"x 47,2"	4	1,4400	36	33,37	1.334	57,60	160	120x80x74						●							
BASE 60x120R cm - OUT	23,6"x 47,2"	2	1,4400	32	31,65	1.033	46,08	64	120x84x74	●	●	●	♦			■	●	⬟		●		
BASE 60x120R cm - IN	23,6"x 47,2"	2	1,4400	32	31,65	1.033	46,08	64	120x84x74	●	●		♦			✸	●	⬟		●		
BASE 90x90R cm - OUT	35,4"x 35,4"	2	1,6200	30	32,50	1.035	48,60	60	106x95x74			●	●				●					
BASE 90x90R cm - IN	35,4"x 35,4"	2	1,6200	30	32,50	1.035	48,60	60	106x95x74			●	●				●					
BASE 120x120R cm - OUT	47,2"x 47,2"	1	1,4400	40	31,00	1.265	57,6	40	135x121x58				♦									
BASE 120x120R cm - IN	47,2"x 47,2"	1	1,4400	40	31,00	1.265	57,6	40	135x121x58				♦									
BASE 60x120R cm de 2 cm - OUT	23,6"x 47,2"	1	0,7200	27	34,37	928	19,44	27	120x84x74								●			⬢		
BASE 14,7x14,7* cm - IN	5,8"x 5,8"	42	0,9076	80	16,20	1.296	72,60	3.360	120x80x89					●								
BASE 14,7x14,7* cm - OUT	5,8"x 5,8"	44	0,9508	80	16,97	1.357	76,06	3.520	120x80x89					●		▼						●
RECTO STEP 120x33 cm - OUT	12,9"x 47,2"	2	-	32	23,18	742	-	64	125x110x81.5	●	●	●	●		●	●	●	●	●	●	●	
RECTO STEP 1 COVER 120x33 cm - OUT	12,9"x 47,2"	1	-	32	11,59	371	-	32	125x110x81.5	●	●	●	●		●	●	●	●	●	●	●	
RECTO STEP 2 COVERS 120x33 cm - OUT	12,9"x 47,2"	1	-	32	12,00	386	-	32	125x110x81.5	●	●	●	●		●	●	●	●	●	●	●	
RECTO STEP 120x33 cm - IN	12,9"x 47,2"	2	-	32	23,18	742	-	64	125x110x81.5	●	●	●	●		●	✸	●	●	●	●		
RECTO STEP 1 COVER 120x33 cm - IN	12,9"x 47,2"	1	-	32	11,59	371	-	32	125x110x81.5	●	●	●	●		●	✸	●	●	●	●		
RECTO STEP 2 COVERS 120x33 cm - IN	12,9"x 47,2"	1	-	32	12,00	386	-	32	125x110x81.5	●	●	●	●		●	✸	●	●	●	●		
FULL STEP 120x33 cm - OUT	12,9"x 47,2"	2	-	40	32,40	1.296	-	80	125x110x81.5								●		●	●	●	
ZANQUÍN RECTO 9x45 cm (D/I)	3,5"x 17,7"	8 set	-	99	19,20	1.901	-	792 set	-	●	●	●	●		●	●	●	●	●	●	●	
ZANQUÍN COMPLETO 9x45 cm (D/I)	3,5"x 17,7"	8 set	-	99	19,21	1.902	-	792 set	-								●	●	●	●	●	
SKIRTING BOARD 9x60 cm	3,5"x 23,6"	10	-	108	15,36	1.658	-	1.080	110x95x96	●	●	●	●		●	●	●	●	●	●	●	
RISER 14,5x120 cm	5,3"x 47,2"	6	-	75	22,20	1.665	-	450	125x110x90	●	●	●	●		●	●	●	●	●	●	●	
WINDOW SILL 18x50 cm	7,1"x 19,6"	6	-	72	14,04	1.011	-	432	110x95x115										●	●	●	
WINDOW SILL 18x50 CUT *Ref. VIER EE00 18x50 | VIER EI00 18x50*	-	-	-	-	-	-	-	-	-										●	●	●	
SAMOA																						
SAMOA EDGE - *Ref. BPSA 0000 50x120*	19,6"x 47,2"	1	-	42	25,50	1.071	-	42	125x110x64			●	♦				●			✖		
SAMOA EDGE CORNER PACK *Ref. BPSA EE00 50x120 / BPSA EI00 50x120*	-	1 set	-	-	-	-	-	-	-			●	♦				●			✖		
SAMOA CURVED EDGE *Ref. BPSA RE00 50x_ / BPSA RI00 50x_*	-	/radio	-	-	-	-	-	-	-			●	♦				●			✖		
CRETA																						
CRETA EDGE - *Ref. BPCR 0000 33x50*	12,9"x 19,6"	2	-	60	13,60	816	-	120	110x85x80		●	●	♦			●	●	●	●	●		
CRETA EDGE CORNER PACK *Ref. BPCR EE00 33x50 / BPCR EI00 33x50*	-	1 set	-	-	-	-	-	-	-		●	●	♦			●	●	●	●	●		
CRETA CURVED EDGE *Ref. BPCR RE00 33x_ / BPCR RI00 33x_*	-	/radio	-	-	-	-	-	-	-		●	●	♦			●	●	●	●	●		

POOL / POOL EDGES	MIKONOS	MIKONOS EDGE *Ref. BPMI 0000 45x70*	17,7"x 27,5"	2	-	22	30,10	663	-	44	110x75x90											●		
		MIKONOS EDGE CORNER PACK *Ref. BPMI EE00 45x70 / BPMI EI00 45x70*	-	1 set	-	-	-	-	-	-	-											●		
		MIKONOS CURVED EDGE *Ref. BPMI RE00 45X_ / BPMI RI00 45X_*	-	/radio	-	-	-	-	-	-	-											●		
	MAUI	MAUI EDGE - *Ref. BPMA 0000 33x50*	12,9"x 19,6"	2	-	60	13,30	798	-	120	110x85x80			●	♦				●			●		
		MAUI EDGE CORNER PACK *Ref. BPMA EE00 33x50 / BPMA EI00 33x50*	-	1 set	-	-	-	-	-	-	-			●	♦				●			●		
		MAUI CURVED EDGE *Ref. BPMA RE00 33x_ / BPMA RI00 33x_*	-	/radio	-	-	-	-	-	-	-			●	♦				●			●		
	BORA	BORA EDGE - *Ref. BPBO 0000 20x50*	7,9"x 19,6"	2	-	104	9,20	957	-	208	110x95x90								●			●		
		BORA EDGE CORNER PACK *Ref. BPBO EE00 20x50 / BPBO EI00 20x50*	-	1 set	-	-	-	-	-	-	-								●			●		
		BORA CURVED EDGE *Ref. BPBO RE00 20x_ / BPBO RI00 20x_*	-	/radio	-	-	-	-	-	-	-								●			●		
	ARUBA	ARUBA EDGE - *Ref. BPAR 0000 25x50*	9,8"x 19,6"	2	-	66	11,35	750	-	132	110x95x90								●			●		
		ARUBA EDGE CORNER PACK *Ref. BPAR EE00 25x50 / BPAR EI00 25x50*	-	1 set	-	-	-	-	-	-	-								●			●		
		ARUBA CURVED EDGE - *Ref. BPAR RE00 25x_ / BPAR RI00 25x_*	-	/radio	-	-	-	-	-	-	-								●			●		
	CANARIAS	CANARIAS SUPPORT EDGE - *Ref. BSCA 0000 18x50*	7,1"x 19,6"	2	-	88	9,32	820	-	176	110x95x90								●			●		
		CANARIAS SUPPORT EDGE CORNER PACK *Ref. BSCA EE00 18x50 / BSCA EI00 18x50*	-	1 set	-	-	-	-	-	-	-								●			●		
		CANARIAS CURVED SUPPORT EDGE *Ref. BSCA RE00 18x_ / BSCA RI00 18x_*	-	/radio	-	-	-	-	-	-	-								●			●		
DRAIN GRATES	RJ25 RJ25 FLEX ANTISHOCK	CERAMIC DRAIN GRATE RJ25 - *Ref. RJ25 0000 25x50*	9,8"x 19,6"	2	-	96	9,60	922	-	192	110x95x90		●	●	♦			●	●	●	●	●		
		CERAMIC DRAIN GRATE RJ25 CORNER PACK *Ref. RJ25 E000 25x_*	-	1 set	-	-	-	-	-	-	-		●	●	♦			●	●	●	●	●		
		CURVED CERAMIC DRAIN GRATE RJ25 *Ref. RJ25 RE00 25x_ / RJ25 RI00 25x_*	-	/radio	-	-	-	-	-	-	-		●	●	♦			●	●	●	●	●		
		CERAMIC DRAIN GRATE RJ25 FLEX - *Ref. RJ25 FLEX 25x50*	9,8"x 19,6"	2	-	96	9,60	922	-	192	110x105x90		●	●	♦			●	●	●	●	●		
		CERAMIC DRAIN GRATE RJ25 FLEX CORNER PACK *Ref. RJ25 E000 FLEX 25x_*	-	1 set	-	152	4,20	638	-	152	-		●	●	♦			●	●	●	●	●		
	RJ20 RJ20 FLEX ANTISHOCK	CERAMIC DRAIN GRATE RJ20 - *Ref. RJ20 0000 20x50*	7,9"x 19,6"	2	-	128	7,80	998	-	256	110x95x90				♦				●			●		
		CERAMIC DRAIN GRATE RJ20 CORNER PACK *Ref. RJ20 E000 20x_*	-	1 set	-	-	-	-	-	-	-				♦				●			●		
		CURVED CERAMIC DRAIN GRATE RJ20 *Ref. RJ20 RE00 20x_ / RJ20 RI00 20x_*	-	/radio	-	-	-	-	-	-	-				♦				●			●		
		CERAMIC DRAIN GRATE RJ20 FLEX - *Ref. RJ20 FLEX 20x50*	7,9"x 19,6"	2	-	128	7,80	998	-	256	110x105x90				♦				●			●		
		CERAMIC DRAIN GRATE RJ20 FLEX CORNER PACK *Ref. RJ20 E000 FLEX 20x_*	-	1 set	-	152	3,90	593	-	152	-				♦				●			●		
SOLUTIONS	TRIM	TRIM - *Ref. MDCA E000 4,5x50 / MDCA I000 5,5x50*	1,8x19,7"/ 2,1"x19,7"	-	-	-	-	-	-	-	-		●	●	♦	●		●	●	●	●	●		●
		CORNER TRIM - *Ref. MDCA EE00 4,5x4,5 / MDCA EI00 5,5x5,5*	1,8"x1,8"/ 2,1"x2,1"	-	-	-	-	-	-	-	-		●	●	♦	●		●	●	●	●	●		●
		ANGLE TRIM - *Ref. MDCA AE00 6,5x6,5 / MDCA AI00 6,5x6,5*	2,5"x2,5" / 2,5"x2,5"	-	-	-	-	-	-	-	-		●	●	♦	●		●	●	●	●	●		●
		NOOK TRIM - *Ref. MDCA CE00 4,5x16 / MDCA CI00 5,5x16*	1,8"x6,3"/2,1"x6,3"	-	-	-	-	-	-	-	-		●	●	♦	●		●	●	●	●	●		●
		DRAIN GRATE RUBBER - *Ref. 7966*	-	-	-	-	-	-	-	-	-		●	●	♦			●	●	●	●	●		
		EXTRA COST SPECIAL CURVE - *Ref. 6624*	-	-	-	-	-	-	-	-	-		●	●	♦			●	●	●	●	●		

CERÁMICA MAYOR S.A.
C.I.F. A-03108669
Partida Planet, s/n
03510 Callosa d'En Sarrià
(Alicante-España)
+34 965 881 175
info@ceramicamayor.com

www.ceramicamayor.com

(*) Tiles without rectify
(R) Rectified tiles
Weights may suffer variations

(⬟) Cements: Snow
(■) Cupira: Hueso + Marengo
(▼) Cupira: Multi + Marengo

(✸) Cupira: Hueso
(⬢) Stromboli: Light
(✖) Stromboli: Light + Cream

(♦) Salem: Clar

CROSSCUT

CLOUD out C3 in C1

PETRA out C3 in C1

SALEM

DUNE out C3 in C1

AMAZONIA

MIEL out C3 in C1

CANELA out C3 in C1

CLAR out C3 in C1

LAO

BONE out C3 in C1

SAND out C3 in C1

ASH out C3 in C1

CUPIRA

HUESO out C3 in C1

MULTI out C3

MARENGO out C3

ETERNA

ALBA out C3 in C1

ARGENT out C3 in C1

CENDRA out C3 in C1

CEMENTS

SNOW out C3 in C1

WARM out C3 in C1

SMOKE out C3 in C1

STROMBOLI

LIGHT out C3 in C1

CREAM out C3 in C1

SILVER out C3 in C1

WOODS

ARCTIC out C3 in C1

NORDIC out C3 in C1

OLIVO out C3 in C1

SEA ROCK

MARFIL out C3

CARAMEL out C3

CALACATTA

FRESH out C3 in C1

TROPIC

TURQUETA out C3 in C1

AGUAMARINA out C3 in C1

BALI

ZATU out C3

CERÁMICA MAYOR, S.A.
Dirección: Partida Planet, s/n. Callosa d'en Sarrià, Alicante, España (03510)
Centro logístico: Poligono Industrial Supoi 8, Av. Boverot, 6, 12550 Almassora, Castellón
Teléfono: +34 965 881 175
Web: www.ceramicamayor.com
e-mail: info@ceramicamayor.com

Cerámica Mayor se reserva el derecho de hacer las modificaciones que considere oportunas. Debido a los procesos de impresión, los colores que aparecen en este catálogo deben considerarse aproximados, no exactos.

Toda la información de este catálogo está protegida por copyright. Está prohibida la reproducción total o parcial de los textos, imágenes y representaciones gráficas sin la autorización expresa de Cerámica Mayor.

Los ambientes que se muestran en este catálogo son sugerencias decorativas de carácter publicitario, debiéndose utilizar en la instalación real las instrucciones de colocación de Cerámica Mayor.

Mayor
CERÁMICA

2023